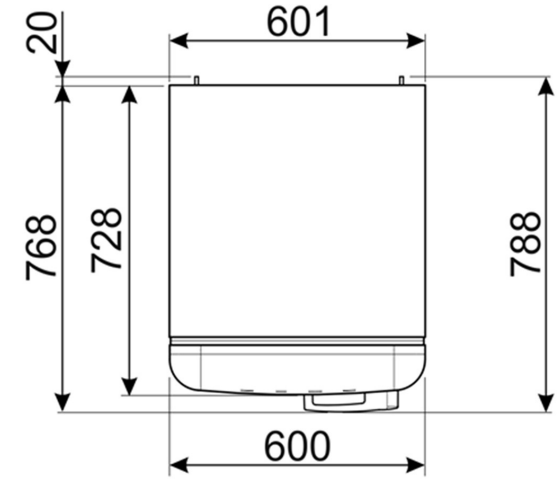
20
601
768
728
788
600

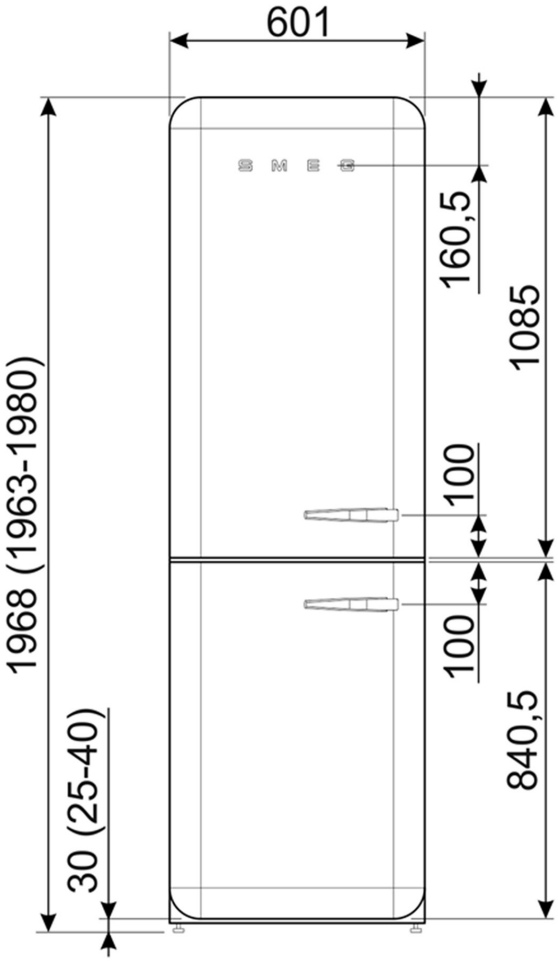
601
160,5
1085
100
100
840,5
1968 (1963-1980)
30 (25-40)

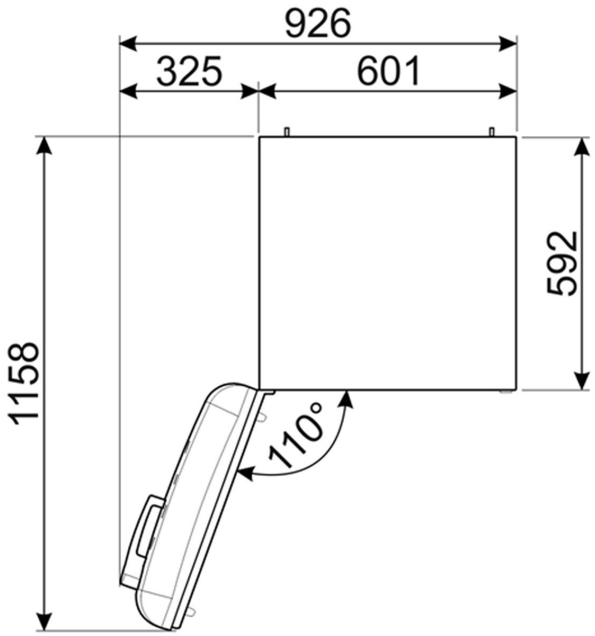
926
325
601
592
1158
110°

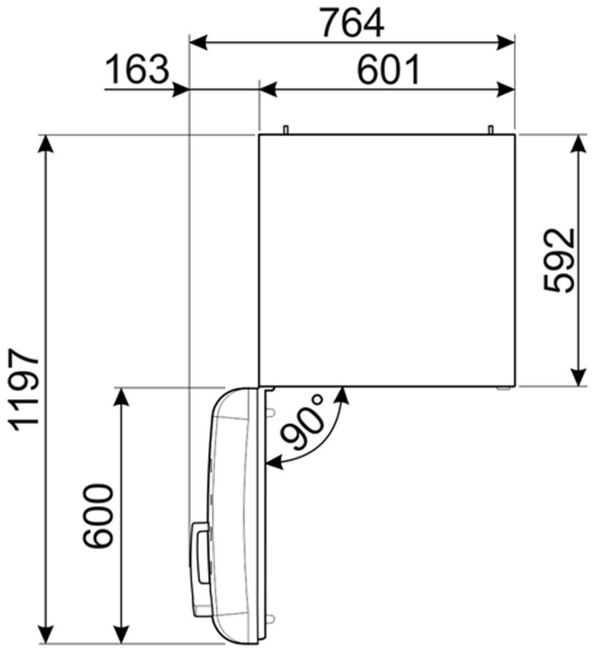
764
163
601
592
1197
90°
600