BUT

NOTICE DE MONTAGE / ASSEMBLY INSTRUCTIONS

BUT International, 1 avenue Spinoza, 77184 EMERAINVILLE

REFERENCE NO.	4894223208444	NOIR/BLACK
NOM DU PRODUIT	OFFICE II FT RELAX NOIR	
EAN:	4894223208444	NOIR/BLACK

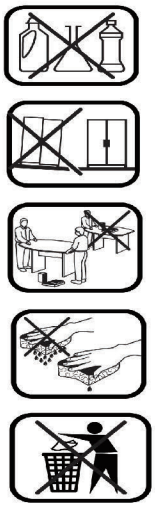

FAITES UN GESTE ECOCITOYEN
EN TRIANT VOS EMBALLAGES CARTON

A LA FIN DE VIE DE VOTRE PRODUIT, VOUS POUVEZ LE DONNER À UNE STRUCTURE DE REEMPLOI SI IL EST EN BON ÉTAT, SINON LE DEPOSER À LA DECHETERIE PROCHE DE VOTRE DOMICILE

FR

1. Repérez les différentes pièces nécessaires à l'assemblage de votre meuble.
2. Regroupez et comptez les pièces de quincaillerie.
3. Munissez-vous de l'outillage nécessaire à l'assemblage de votre meuble.
4. Aménagez-vous un espace propice à l'assemblage; moquette et couverture peuvent protéger votre meuble des rayures
5. Procédez au montage sans forcer. il est recommander de resserrez les vis au fil de l'utilisation.
6. Après assemblage de ce produit, ll est conseillé d'aérer régulièrement la pièce pendant quelques jours.

CONSERVEZ VOTRE NOTICE DE MONTAGE. SI UNE PIÈCE VENAIT À MANQUER, L'INFORMATION RELATIVE À CELLE-CI FOURNIE PAR LA NOTICE DE MONTAGE RESTE LE MOYEN LE PLUS EFFICACE DE COMMUNIQUER AVEC VOTRE MAGASIN.

EN

1. Identify the parts which make up your piece of furniture.
2. Gather the hardware parts and count them.
3. Have the necessary assembly tools ready.
4. Organize a space for assembly, wall carpeting or a blanket will protect the furniture against scratches.
5. Never force the assembling while you put the parts together. You are recommended to tighten the screws after the furniture has been used for some time.
6. After assembling this product, it is advisable to regularly ventilate the room for a few days.

KEEP THE ASSEMBLY INSTRUCTION. THE RELEVANT INFORMATION YOU CAN FIND ON IT WILL HELP YOU GET IN TOUCH WITH YOUR STORE IF A PART WAS TO BE MISSING.

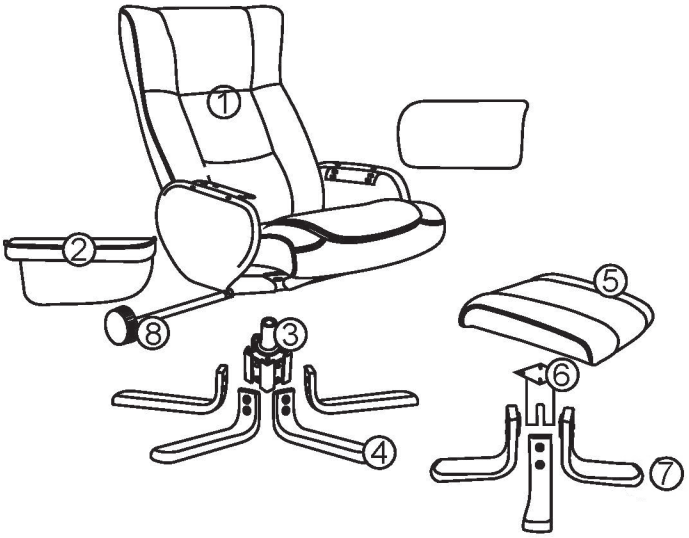

No. / No. / No. / Nr.	Taille / Size / Tamaño / Maße	Qté / Qty / Cant / Anzahl	Ctn no. / Ctn no. / Ctn no. / Ktn nr.
1	550*780*360mm	1	1
2	440*250*120mm	2	1
3	120*80mm	1	1
4	310*155*80cm	5	1
5	440*400*75mm	1	1
6	110*110*150mm	1	1

No. / No. / No. / Nr.	Taille / Size / Tamaño / Maße	Qté / Qty / Cant / Anzahl	Ctn no. / Ctn no. / Ctn no. / Ktn nr.
7	250*210*70mm	4	1
8	Ø55*300mm	1	1

No. / No. / No. / Nr.	Taille / Size / Tamaño / Maße	Qté / Qty / Cant / Anzahl	Ctn no. / Ctn no. / Ctn no. / Ktn nr.

Quincailleries/Hardware/Herrajes/ Montageteile- Ctn no./Kto. nr.	1

A	X8
M6*20mm	

B	X4
M6*15mm	

C	X2
M8*25mm	

D	x18
M8*35mm	

E	X18
8.5*22*2mm	

F	X2
205*45*2.5mm	

G	X1
M5	

H	x1
M6	

I	X1
L85mm	

J	X4
50*30*4mm	

TEMPS DE MONTAGE: 30 MINUTE
SET-UP TIME: 30 MINUTE

OUTILLAGE:
TOOLS:

NOMBRE DE PERSONNES: 02
NUMBER OF PERSONS: 02

POUR L' ENTRETIEN, UN CHIFFON DOUX SUFFIRA.
A SOFT CLOTH IS SUITABLE FOR PRODUCT CARE.

1

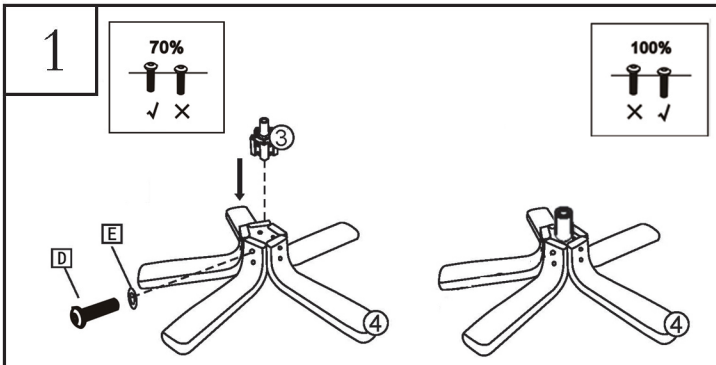

D	X10	E	X10	H	X 1
M8*35mm		8.5*22*2mm		M6	

2

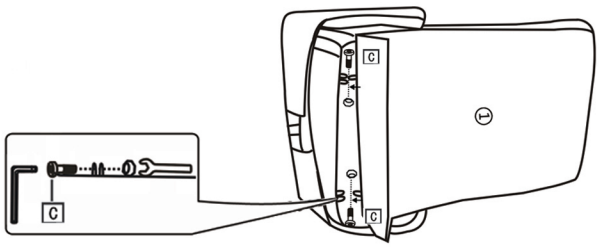

C	X 2	H	X 1	I	X 1
M8*25mm		M6		L85mm	

3

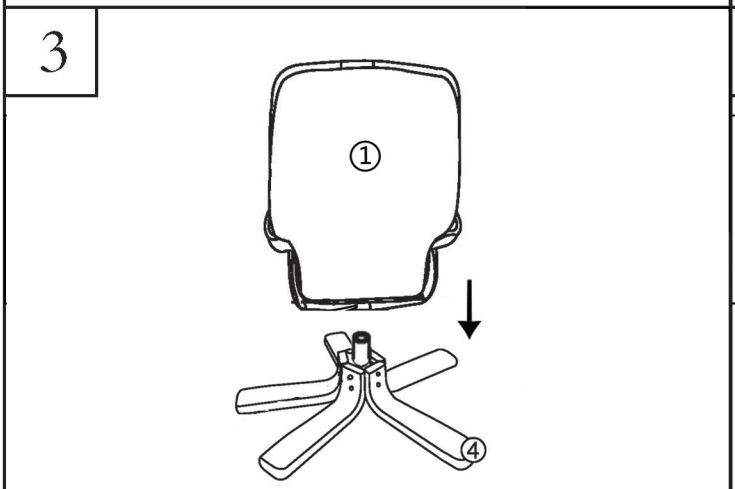

4

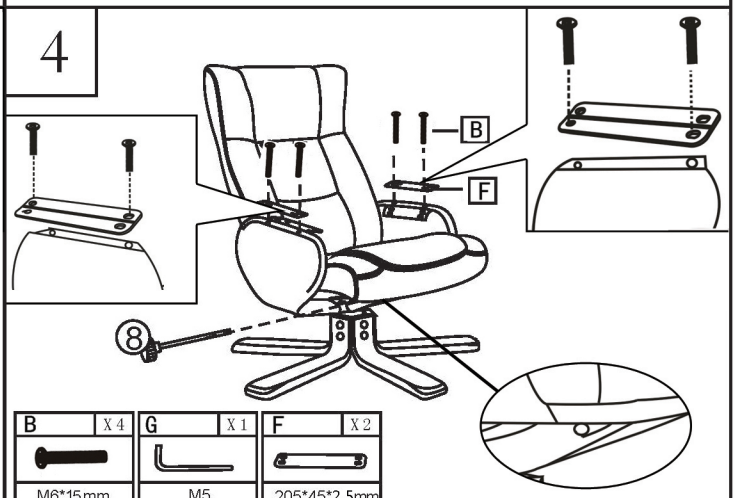

B	X 4	G	X 1	F	X 2
M6*15mm		M5		205*45*2.5mm	

5

A	X 4	H	X 1
M6*20mm		M6	

6

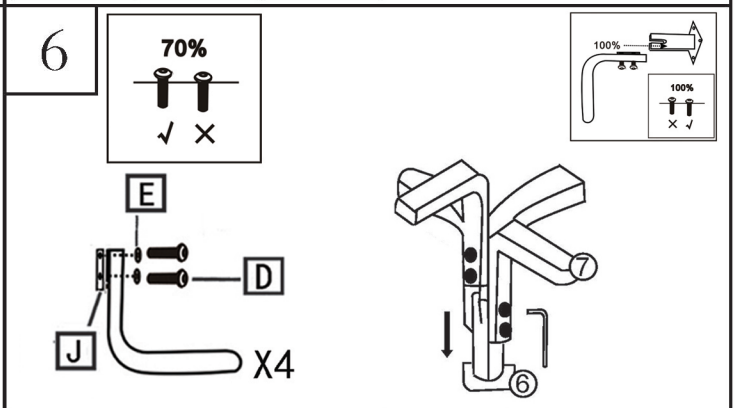

D	X8	E	X8	H	X 1	J	X4
M8*35mm		8.5*22*2mm		M6		50*30*4mm	

7

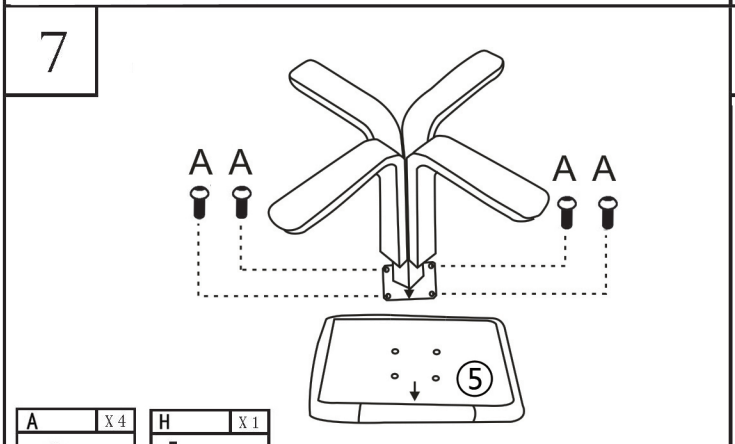

A	X 4	H	X 1
M6*20mm		M6	
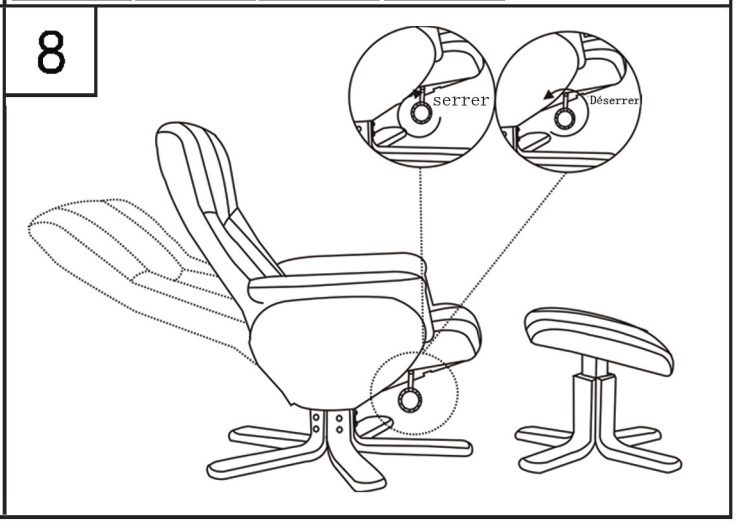
8