NOTICE DE MONTAGE

BUT International, 1 Avenue Spinoza - 77184 EMERAINVILLE

REFERENCE NO. REFERENCE NO.	4894223223164	IMITATION CHENE-NOIR OAK-BLACK
NOM DU PRODUIT PRODUCT NAME	ROBBIE TABLE BASSE	
EAN:	4894223223164	IMITATION CHENE-NOIR OAK-BLACK

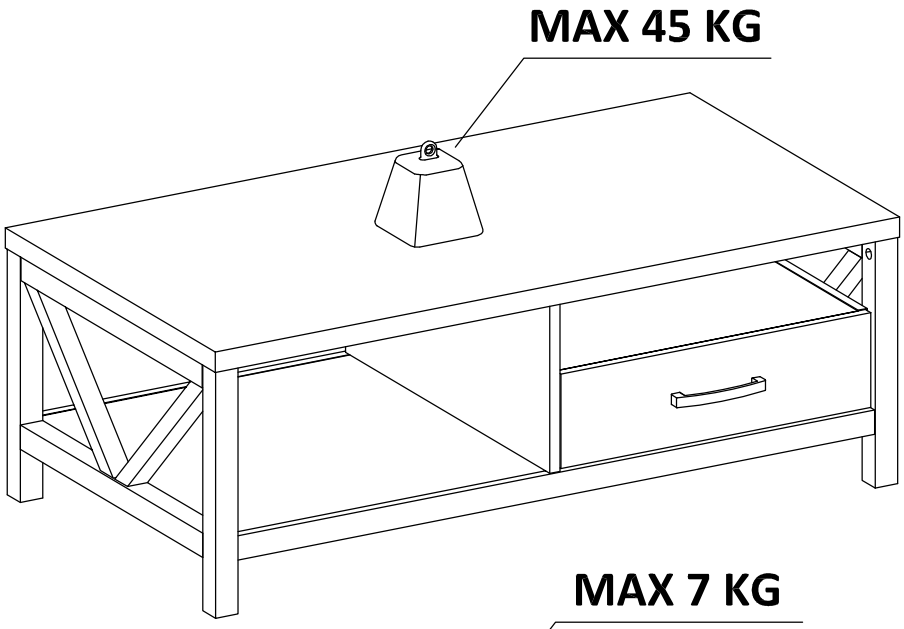

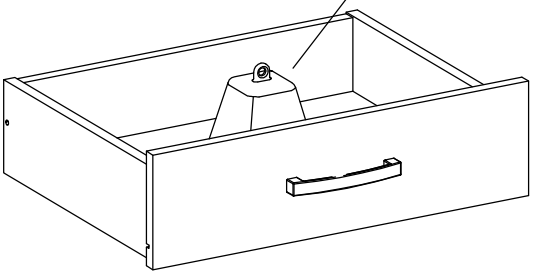

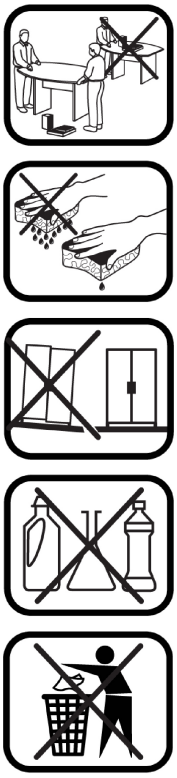

Tous les papiers se trient et se recyclent

FR

1. Repérez les différentes pièces nécessaires à l'assemblage de votre meuble.
2. Regroupez et comptez les pièces de quincaillerie.
3. Munissez-vous de l'outillage nécessaire à l'assemblage de votre meuble.
4. Aménagez-vous un espace propice à l'assemblage; moquette et couverture peuvent protéger votre meuble des rayures.
5. Procédez au montage sans forcer. Il est recommander de resserrez les vis au fil de l'utilisation.
6. Après assemblage de ce produit, il est conseillé d'aérer régulièrement la pièce pendant quelques jours.

CONSERVEZ VOTRE NOTICE DE MONTAGE. SI UNE PIÈCE VENAIT À MANQUER, L'INFORMATION RELATIVE À CELLE-CI FOURNIE PAR LA NOTICE DE MONTAGE RESTE LE MOYEN LE PLUS EFFICACE DE COMMUNIQUER AVEC VOTRE MAGASIN.

EN

1. Identify the parts which make up your piece of furniture.
2. Gather the hardware parts and count them.
3. Have the necessary assembly tools ready.
4. Organize a space for assembly, wall carpeting or a blanket will protect the furniture against scratches.
5. Never force the assembling while you put the parts together. You are recommended to tighten the screws after the furniture has been used for some time.
6. After assembling this product, it is advisable to regularly ventilate the room for a few days.

KEEP THE ASSEMBLY INSTRUCTION. THE RELEVANT INFORMATION YOU CAN FIND ON IT WILL HELP YOU GET IN TOUCH WITH YOUR STORE IF A PART WAS TO BE MISSING.

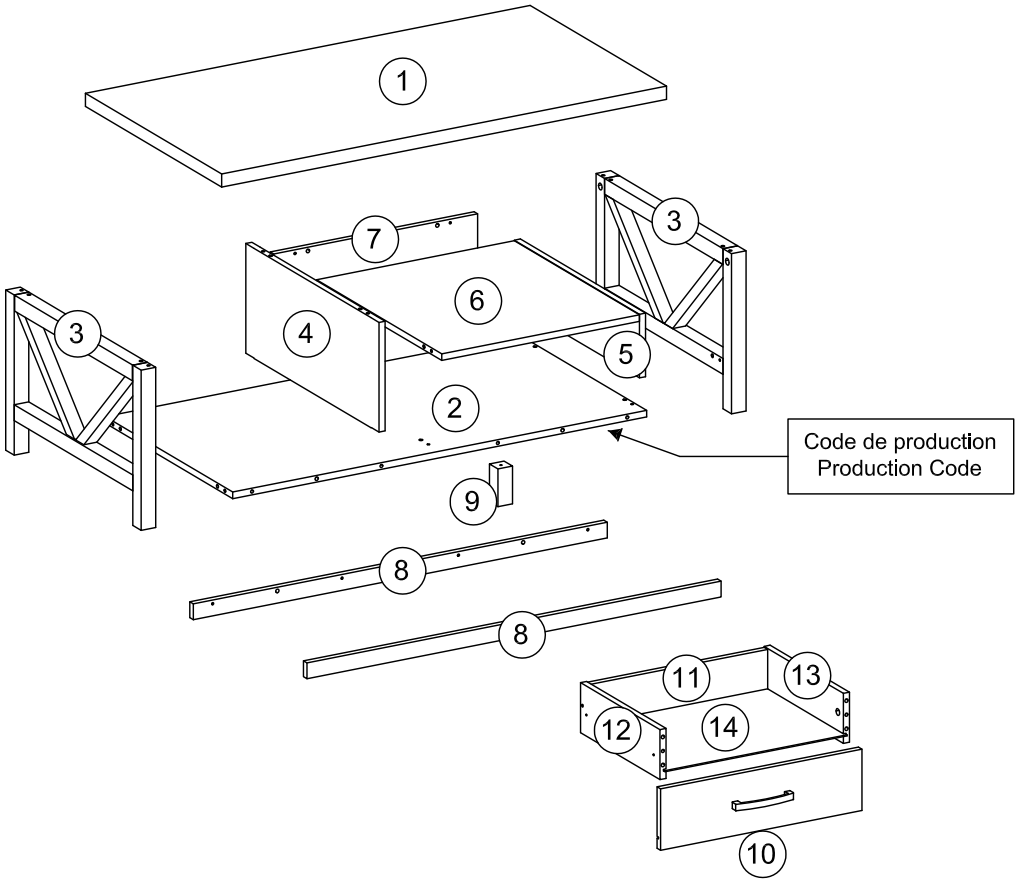

No.	Taille	Qté	Ctn no.
No.	Size	Qty	Ctn no.
1	1100 x 584 x 30 mm	1	1
2	1024 x 546 x 15 mm	1	1
3	580 x 365 x 36 mm	2	1
4	250 x 571 x 15 mm	1	1
5	536 x 143 x 15 mm	1	1

No.	Taille	Qté	Ctn no.
No.	Size	Qty	Ctn no.
6	489 x 536 x 15 mm	1	1
7	504 x 144 x 15 mm	1	1
8	1024 x 36 x 15 mm	2	1
9	87 x 36 x 36 mm	1	1
10	498 x 140 x 15 mm	1	1

No.	Taille	Qté	Ctn no.
No.	Size	Qty	Ctn no.
11	439 x 112 x 15 mm	1	1
12	340 x 114 x 15 mm	1	1
13	340 x 114 x 15 mm	1	1
14	450 x 336 x 2.5 mm	1	1

Quincailleries/Hardware	1

102	x 27
7.5 x 32 mm	

103	x 27
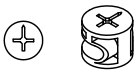	
15 x 12 mm	

119	x 33
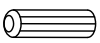	
8 x 32 mm	

131	x 13
Noir	
17.6 x 5 mm	

189	x 2
4 x 20 mm	

207	x 7
10 x 33.5 mm	

232	x 2
Chene	
17.6 x 5 mm	

342	x 8
6 x 8 mm	

390	x 1
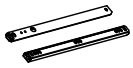	
350 mm	

391	x 1

TEMPS DE MONTAGE: 45 MINUTE
SET-UP TIME: 45 MINUTE

OUTILLAGE:
TOOLS:

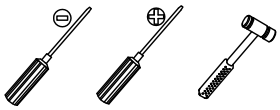

NOMBRE DE PERSONNES: 02
NUMBER OF PERSONS: 02

POUR L'ENTRETIEN, UN CHIFFON DOUX SUFFIRA.
FOR GENERAL CARE, A PIECE OF CLOTH WILL BE ENOUGH.

SAV / Spareparts	

(No. / Nr) x (Qté/Qty)

102 X 27	131 X 13	232 X 2
103 X 27	189 X 2	342 X 8
119 X 33	207 X 7	391 X 1

1

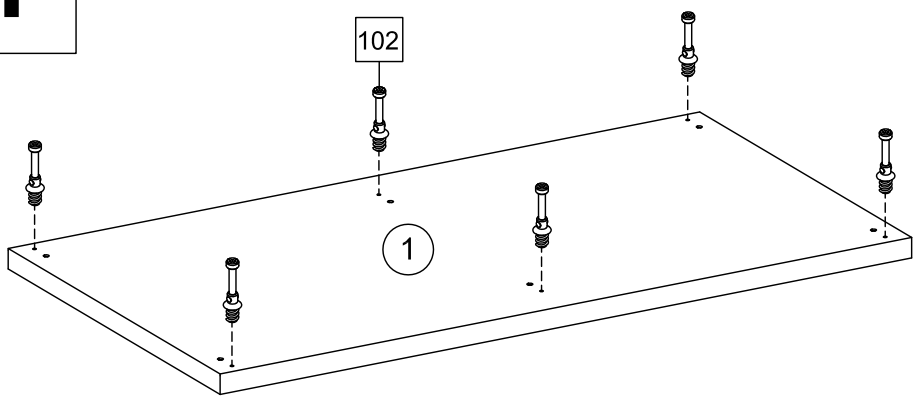

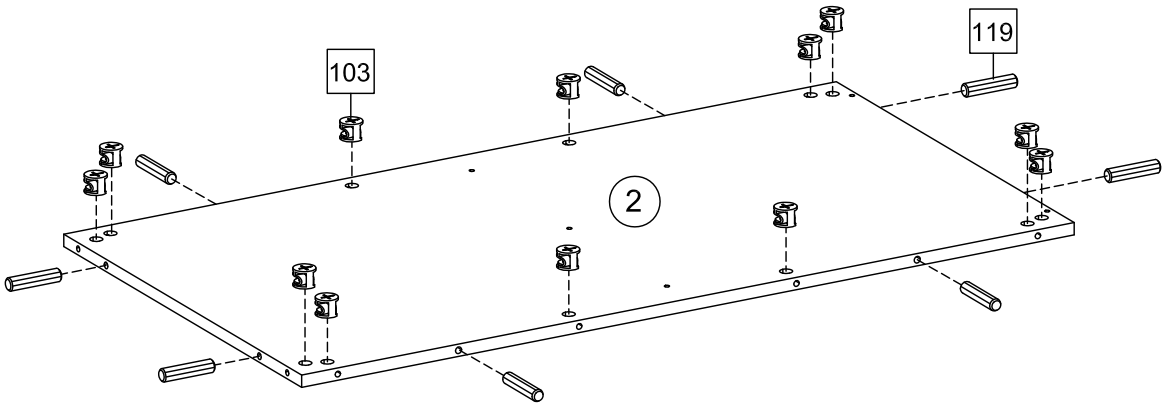

102	x 6
7.5 x 32 mm	

103	x 12
15 x 12 mm	

119	x 8
8 x 32 mm	

2

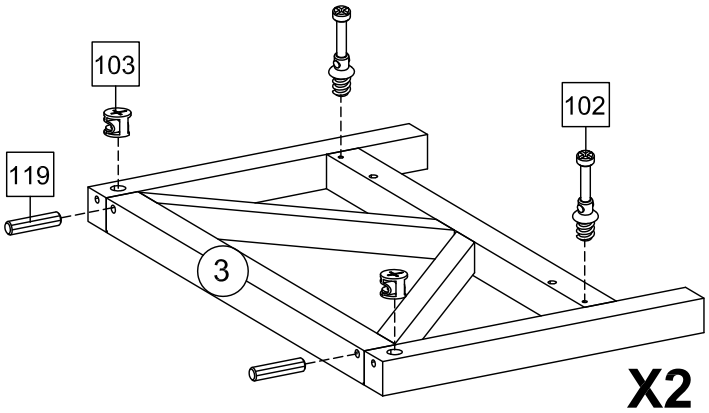

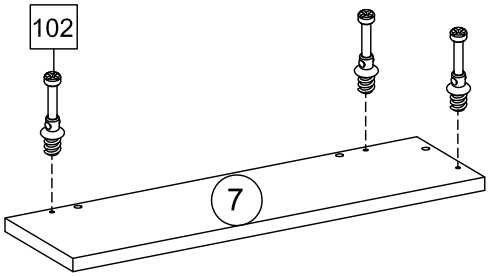

102	x 7
7.5 x 32 mm	

103	x 4
15 x 12 mm	

119	x 4
8 x 32 mm	

3

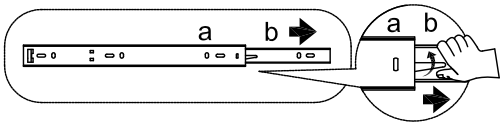

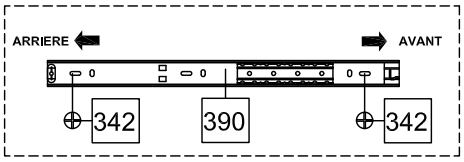

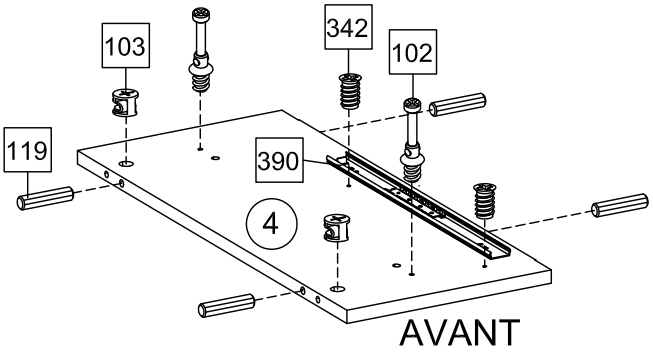

102	x 2	103	x 2	119	x 4	342	x 2	390	x 1
7.5 x 32 mm		15 x 12 mm		8 x 32 mm		6 x 8 mm		350 mm	

4

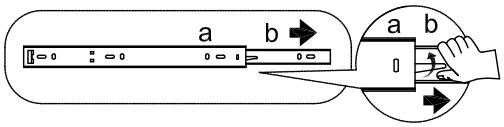

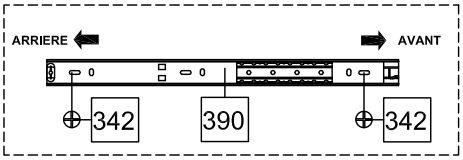

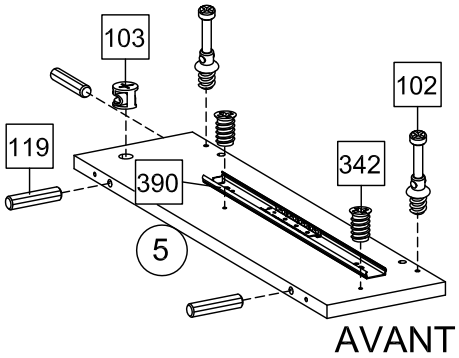

102	x 2	103	x 1	119	x 3	342	x 2	390	x 1
7.5 x 32 mm		15 x 12 mm		8 x 32 mm		6 x 8 mm		350 mm	

5

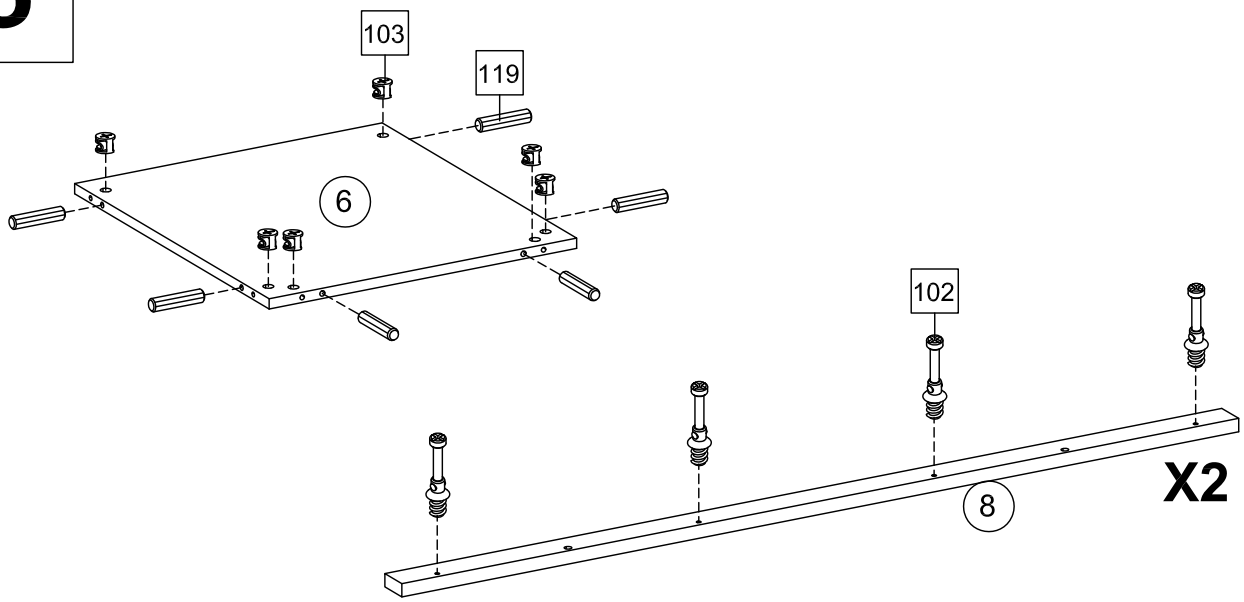

102	x 8
7.5 x 32 mm	

103	x 6
15 x 12 mm	

119	x 6
8 x 32 mm	

6

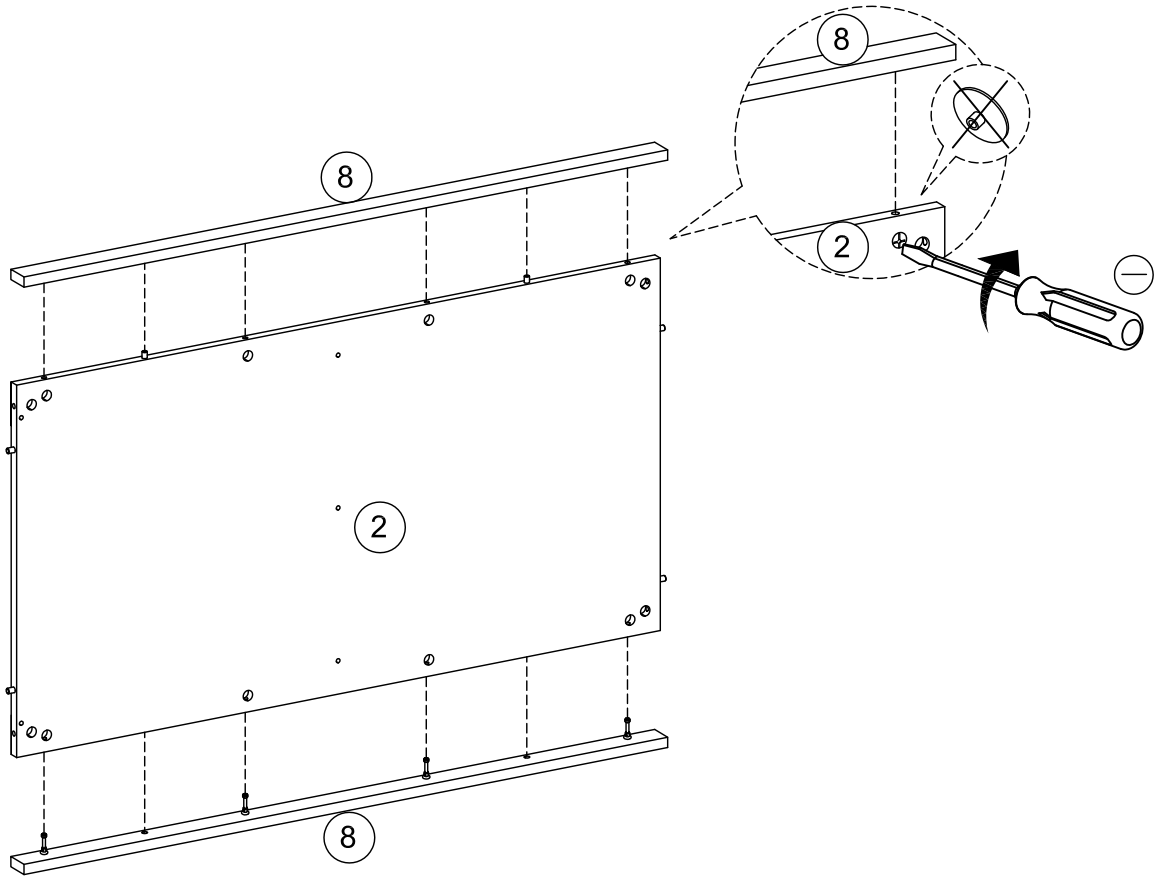

7

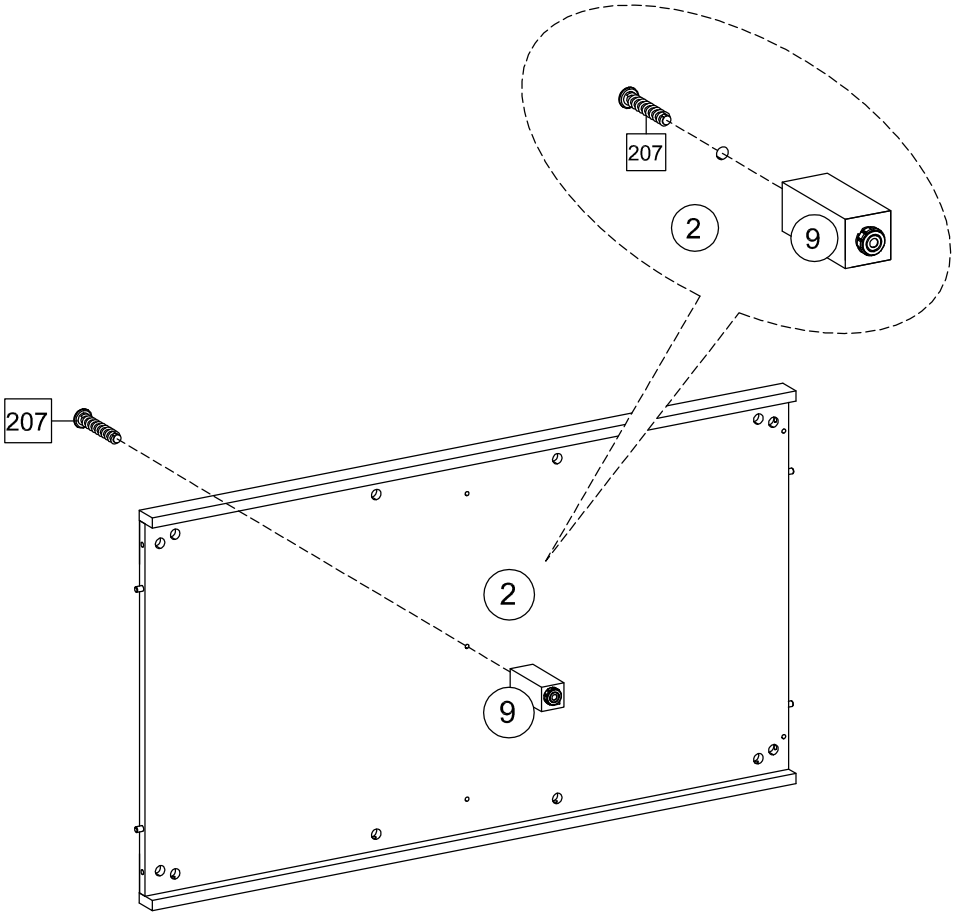

207	x 1
10 x 33.5 mm	

8

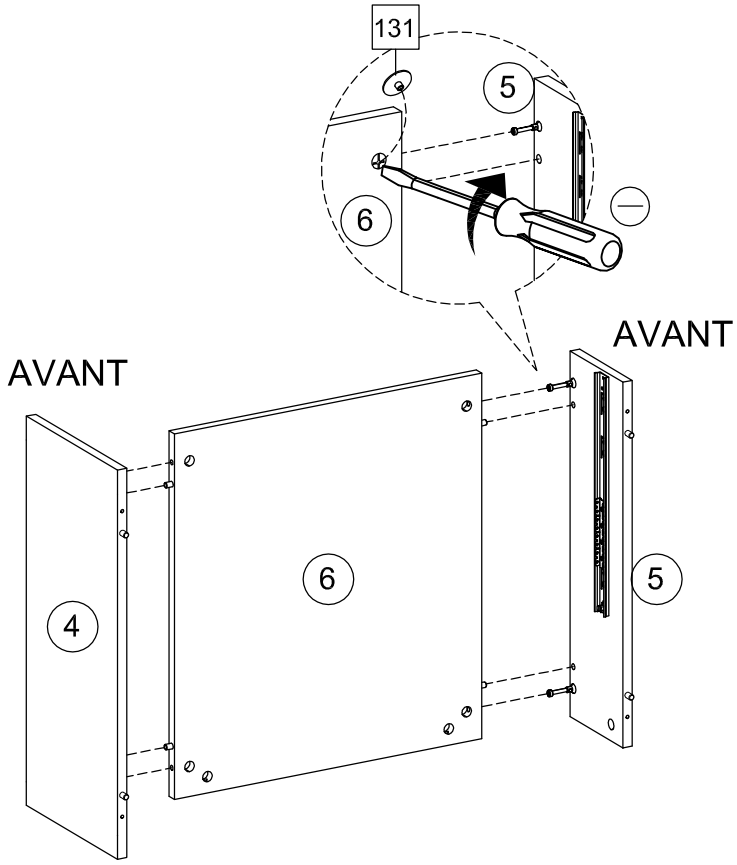

131	x 4
Noir	
17.6 x 5 mm	

9

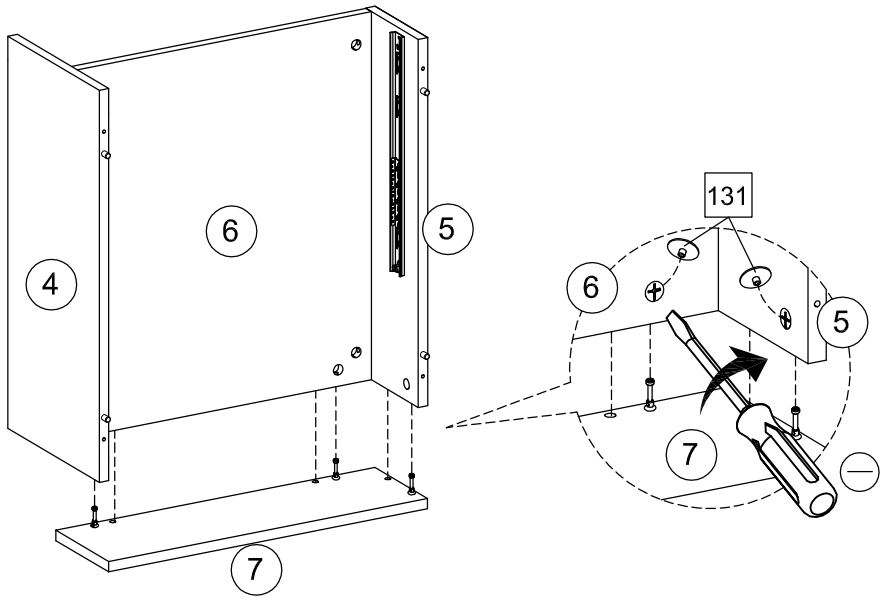

131	x 3
Noir	
17.6 x 5 mm	

10

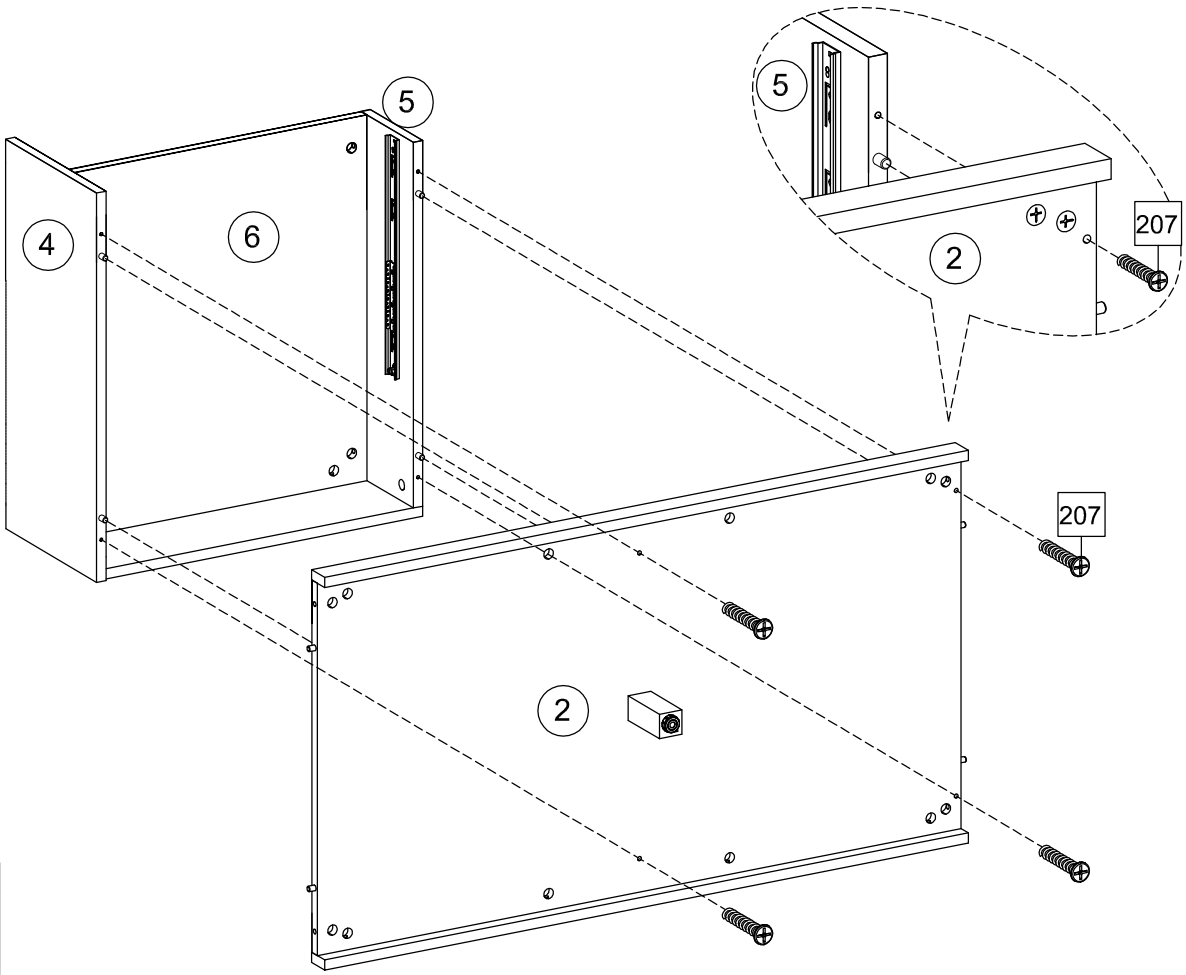

207	x 4
10 x 33.5 mm	

11

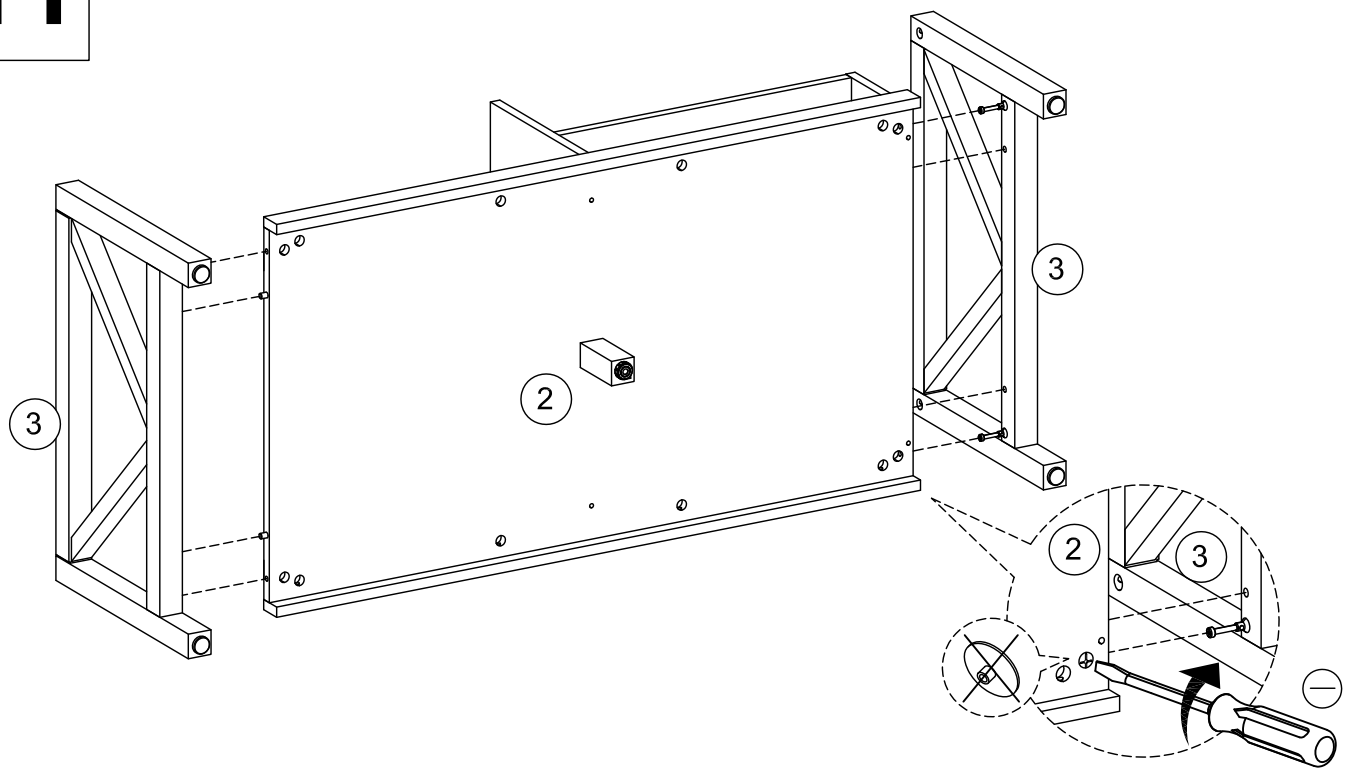

12

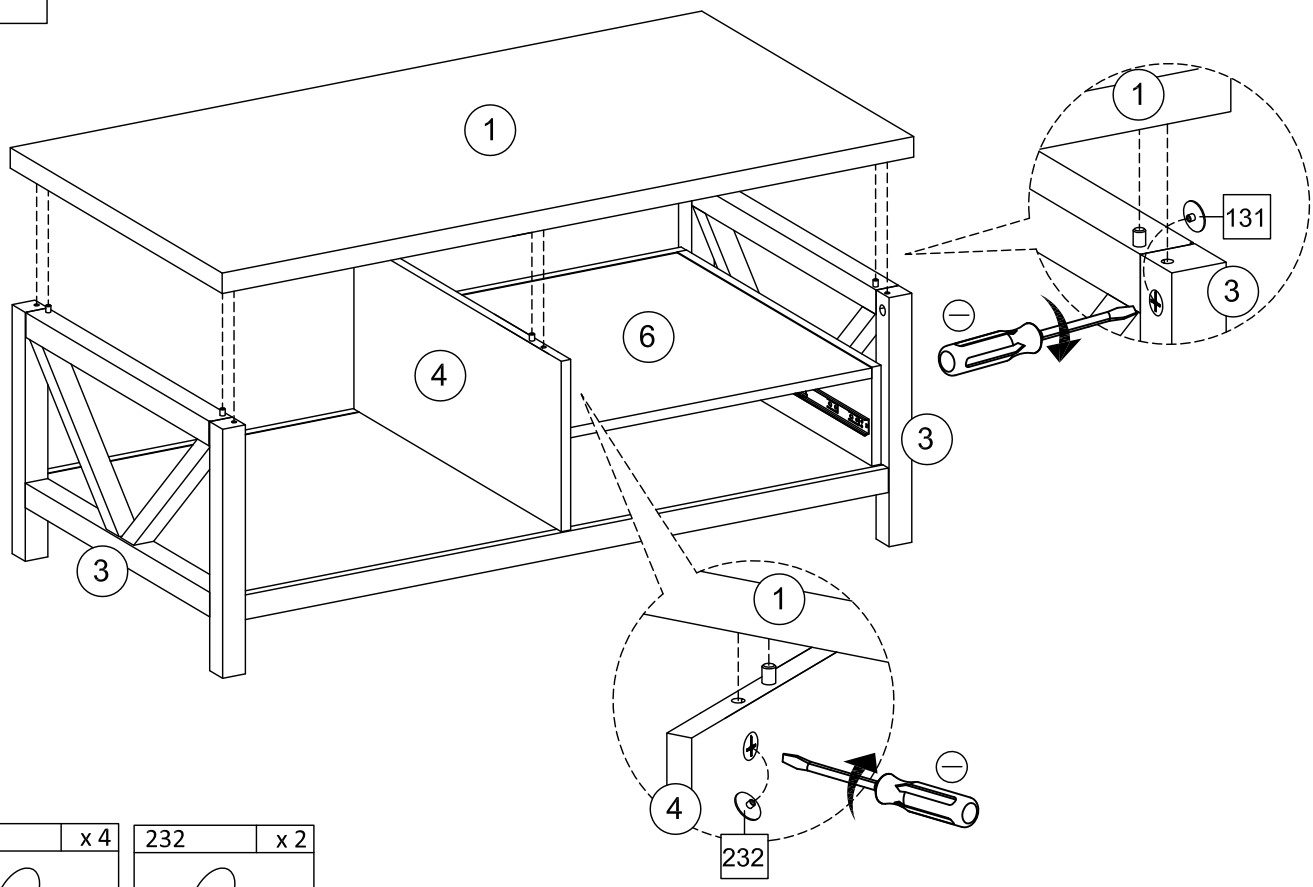

131	x 4
Noir	
17.6 x 5 mm	

232	x 2
Chene	
17.6 x 5 mm	

13

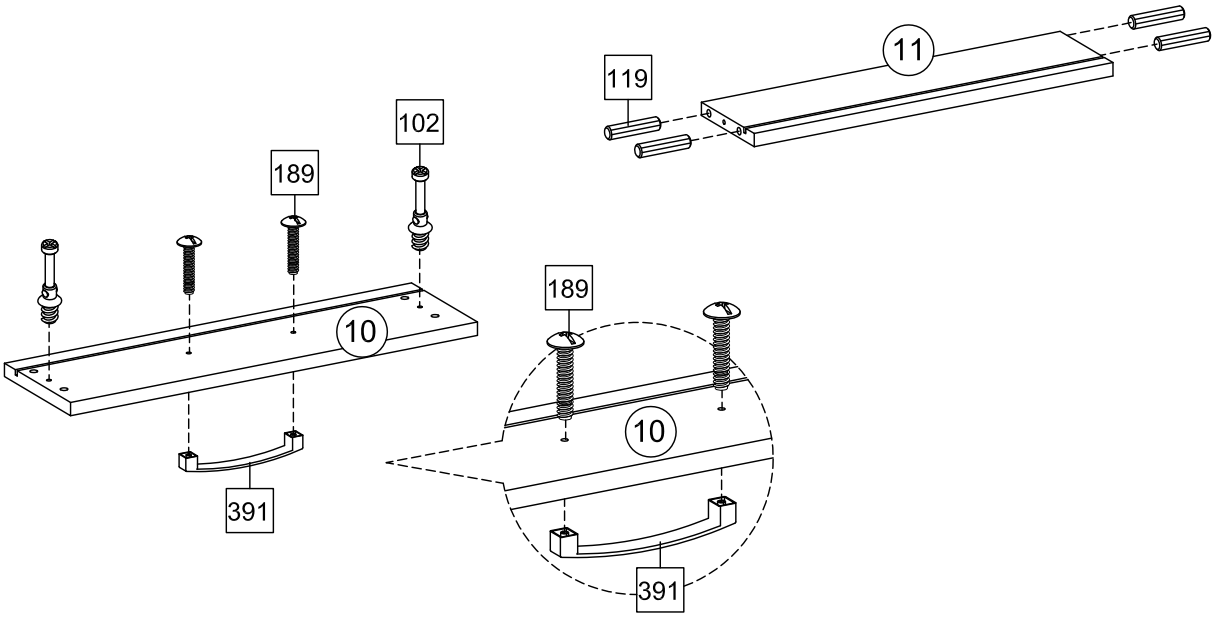

102	x 2
7.5 x 32 mm	

119	x 4
8 x 32 mm	

189	x 2
4 x 20 mm	

391	x 1

14

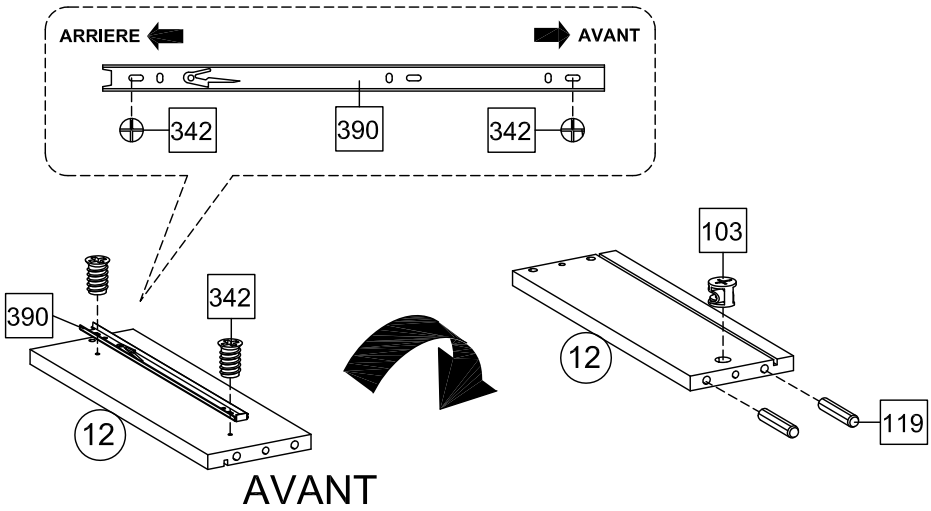

103	x 1
15 x 12 mm	

119	x 2
8 x 32 mm	

342	x 2
6 x 8 mm	

390	x 1
350 mm	

15

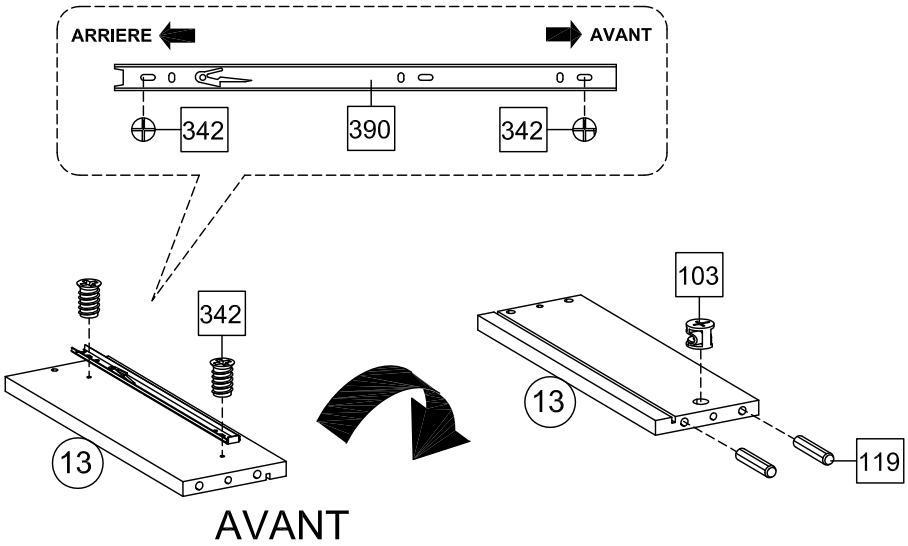

103	x 1
15 x 12 mm	

119	x 2
8 x 32 mm	

342	x 2
6 x 8 mm	

390	x 1
350 mm	

16

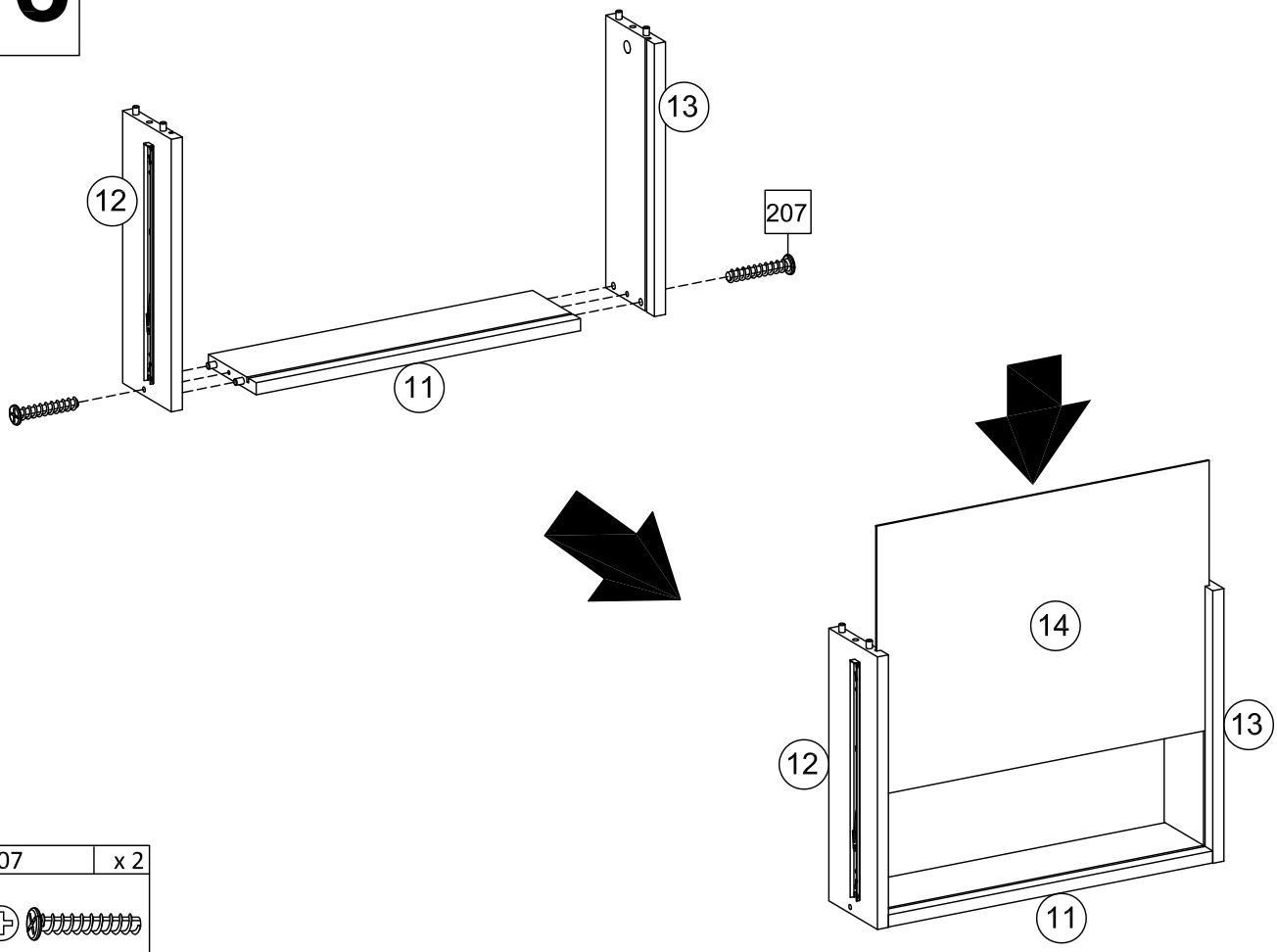

207	x 2
10 x 33.5 mm	

17

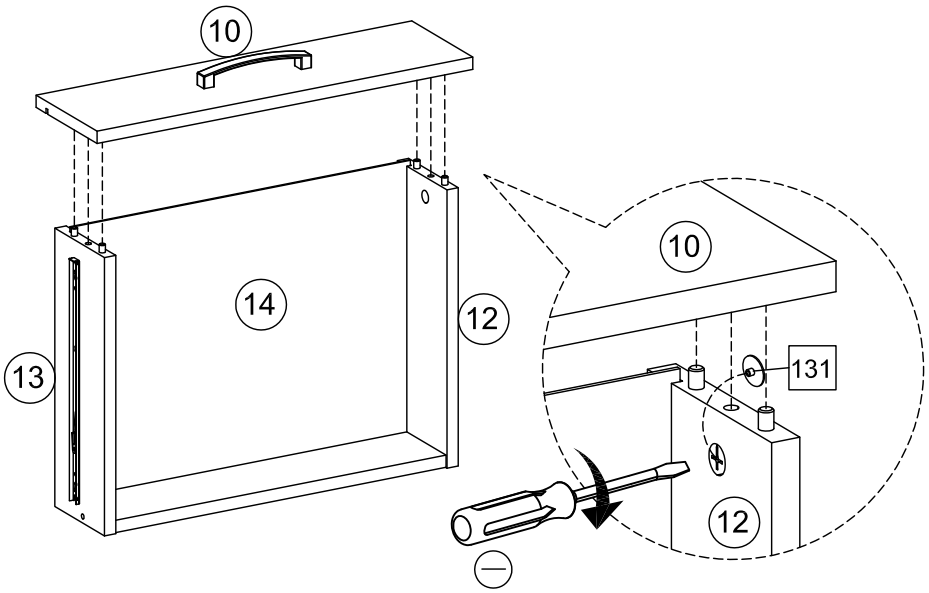

131	x 2
Noir	
17.6 x 5 mm	
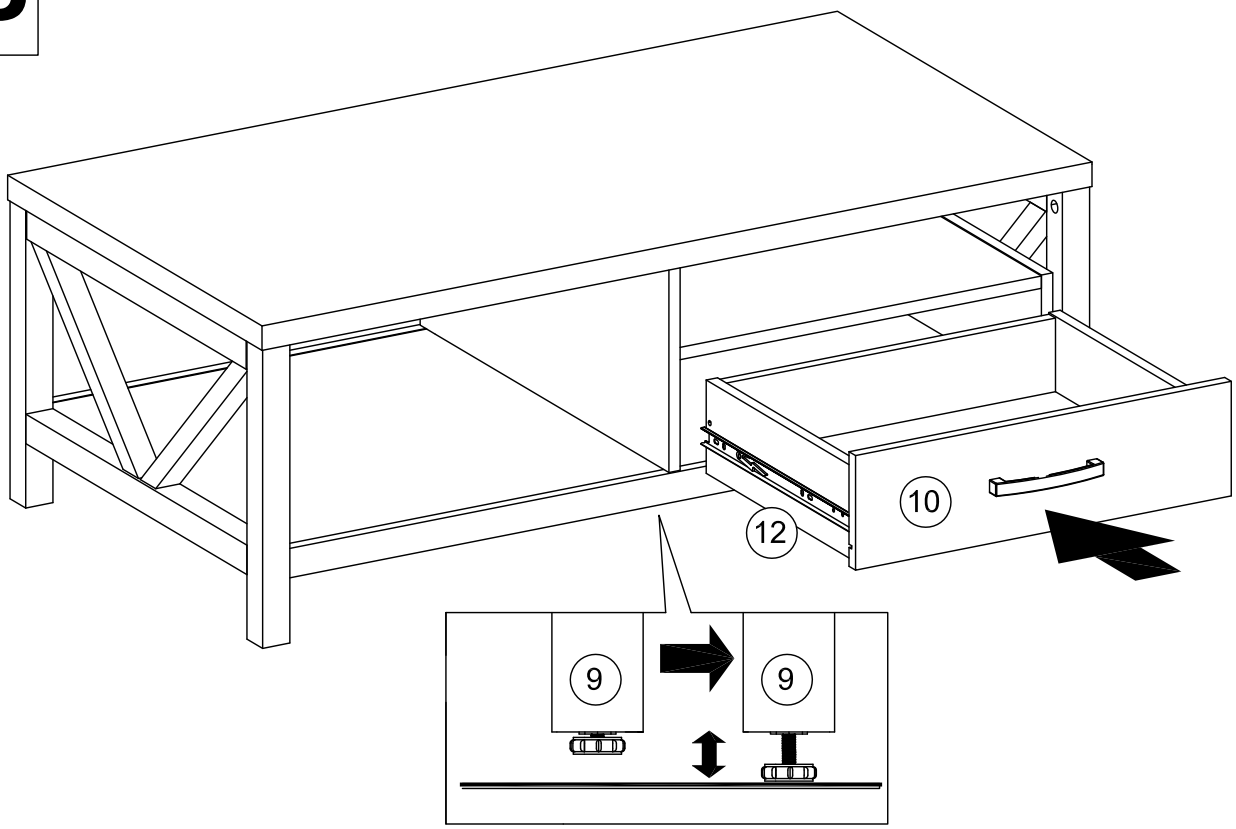
18