FRANÇAIS

L'emballage et le transport nécessaires auraient pu avoir un effet sur l'aspect original des produits. Cependant, avec quelques manœuvres rapides de la main vous pouvez retrouver son allure originale, en tapotant les parties molles afin de repositionner correctement la housse, carresser légèrement les coussins du milieu vers les bords.

CONSEILS DE MONTAGE :

1 > BIEN ÉTUDIER LA NOTICE DE MONTAGE.
2 > REPÉRER CHAQUE PIÈCE CONSTITUANT VOTRE MEUBLE.
3 > CONTRÔLER ET REGROUPER LA QUINCAILLERIE.
4 > SE MUNIR DES OUTILS NÉCESSAIRES ET ADAPTÉS.
5 > AMÉNAGER UNE ZONE DE MONTAGE DÉGAGÉE.
6 > SUIVRE LA NOTICE POUR LE MONTAGE.
7 > NE PAS FORCER SUR LES RACCORDS.
8 > CONSERVER LA NOTICE DE MONTAGE. EN CAS DE BESOIN (DE RENSEIGNEMENT), MERCI DE CONTACTER VOTRE MAGASIN.

CONSEILS D'ENTRETIEN :

1 > DEPOUSSIÉREZ SOIGNEUSEMENT.
2 > NETTOYEZ À L'AIDE D'UN CHIFFON HUMIDE. EVENTUELLEMENT À L'AIDE D'EAU SAVONNEUSE.
3 > NE JAMAIS UTILISER DE PRODUITS ABRASIFS: POUDRE, LAINE D'ACIER, SOLVANTS.
4 > NE PAS TROP HUMIDIFIER.

ENGLISH

The necessary packing and transport could have had an effect on the products original appearance. However, with some quick manoeuvring by hand you can return its original look, with both hands smooth each part from the middle to its corners, bring flattened areas around the corners back into form by stretching the cover, push lightly the cushions from the middle to the edges.

ASSEMBLY INSTRUCTIONS :

1 > READ THE ASSEMBLY INSTRUCTIONS CAREFULLY.
2 > IDENTIFY THE ELEMENTS CONSTITUING YOUR PIECE OF FURNITURE.
3 > GROUP AND CHECK THE HARDWARE FITTINGS.
4 > GET THE NEEDED TOOLS.
5 > CLEAR SPACE TO WORK.
6 > PROCEED TO ASSEMBLE.
7 > NEVER FORCE THE FITTINGS.
8 > KEEP YOUR ASSEMBLY INSTRUCTIONS. IN THE EVENT OF QUERY, PLEASE CONTACT YOUR SUPPLIER.

CARE INSTRUCTIONS :

1 > DUST OFF CAREFULLY.
2 > MOISTEN A SOFT CLOTH AND CLEAN WITH SLIGHTLY SOAPY WATER (OR DETERGENT).
3 > NEVER USE ABRASIVES PRODUCTS: POWDER, STEEL WOOL, SOLVENTS.
4 > DO NOT WET TOO ABUNDANTLY.

DEUTSCH

Durch die Verpackung, Nutzung und den Transport kann Ihr Sofa eventuell etwas „gestresst" aussehen. Mit ein paar kleinen Handgriffen können sie dies beheben. Klopfen, schütteln und streichen sie über die Polster, wie es auf der Abbildung zu sehen ist. So wird Ihr Sofa lange schön und ansprechend aussehen.

MONTAGEANLEITUNG :

1 > BITTE DIE AUFBAUANLEITUNG SORGFÄLTIG DURCHLESEN!
2 > MACHEN SIE SICH MIT DEN EINZELTEILEN VERTRAUT.
3 > SORTIEREN UND KONTROLLIEREN SIE DEN SCHRAUBENSATZ.
4 > BENUTZEN SIE DIE RICHTIGEN WERKZEUGE.
5 > SCHAFFEN SIE AUSREICHEND PLATZ FÜR DAS MÖBELSTÜCK.
6 > BEGINNEN SIE MIT DER MONTAGE.
7 > SCHRAUBEN NICHT MIT GEWALT FIXIEREN.
8 > BEHALTEN SIE DIESE MONTAGEANLEITUNG FÜR EVENTUELLE BEANSTANDUNGEN BEI IHREM HÄNDLER.

PFLEGEHINWEISE :

1 > VORSICHTIG ENTSTAUBEN.
2 > MIT EINEM SAUBEREN, WEICHEN TUCH, SOWIE DESTILLIERTEM WASSER ODER NEUTRALER SEIFENLAUGE ANFEUCHTEN.
3 > BENUTZEN SIE KEINE SCHEUERMITTEL WIE PULVER, STAHLWOLLE ODER LÖSUNGSMITTEL.
4 > NICHT ZU NASS ABWISCHEN.

DANSK

Nødvendig emballage og transport kan have indvirkning på produktets originale udseende. Men med nogle håndholdte manøvrer kan du gøre det originale udseende, med begge hænder glat hver side fra midten til hjørnerne, bring de flade områder rundt om hjørnerne til form ved at strække tæppet, skub forsigtigt puderne fra midten til kanterne.

MONTERINGSVEJLEDNING :

1 > LÆS INSTALLATIONSINSTRUKTIONER.
2 > IDENTIFICERE ALLE KOMPONENTE ELEMENTER AF DIN MØBLER.
3 > TJEK OG GRUPPE ALLE TILBEHØR.
4 > GET THE NEEDED TOOLS.
5 > VÆRE KLAR MED DIN MONTERINGSMØBLINGSOMRÅDE.
6 > START MONTERING.
7 > TVING ALDRIG TILBEHØRENE.
8 > GEM INSTALLATIONSINSTRUKTIONER, HVIS DER NØDVENDIGE KONTAKT SÆLGEREN.

VEDLIGEHOLDELSESINSTRUKTIONER :

1 > STØV AF FORSIGTIGT.
2 > BRUG EN VÅD KLUD OG RENS MED LET SÆBEVAND (ELLER VASKEMIDDEL).
3 > BRUG ALDRIG ABRASIVE VARE: PULVER, GRYDESVAMP, OPLØSNINGSMIDLER.
4 > VÅD IKKE FOR MEGET.

NORSK

Pakkingen og transporteringen som er nødvendig kunne ha hatt en påvirkning over den originelle aspekten av produktene. Til tross for all dette, kan dere tilby den originelle aspekten til produkten, hvis Dere gjør raske bevegelser med handene Deres. Du kan gjøre dette med å glatte ut foldene fra den midten op til kjørnene, gjengi formene av kjørnene som var flate til den opprinnelige former med å glatting ut av sengeteppen, og trykk på hodeputene fra midten til hjørnene.

MONTERINGENS- INSTRUKSJON BESKRIVELSER :

1 > DERE SULLE LESE MED OPMERKSOMHET DE MONTERINGENS- INSTRUKSJON BESKRIVELSER.
2 > DERE SKULLE IDENTIFISERE DE ELEMENTENE SOM TILHØRER TIL MØBLENE DERES.
3 > DERE SKULLE VERIFISERE OG GRUPPERE DE GJERN- ARMATUR ELEMENTENE.
4 > DERE SKULLE FORBEREDE DERES ARBEIDS-UTSYRET.
5 > DERE SKULLE FORBEREDE DERES FRI OMRÅDET FOR Å SAMLE MØBLEN DERES.
6 > DERE SKULLE BEGYNNE MONTERINGEN.
7 > DERE SKULLE IKKE TVINGE DE GJERN- ARMATUR ELEMENTENE.
8 > DERE SKULLE OPBEVARE DE MONTERINGENS- INSTRUKSJON BESKRIVELSER, OG I NØDS- SITUASJONER SKULLE DERE HENVENDE DERE TIL SELGEREN.

VEDLIKEHOLDETS- INSTRUKSJONER :

1 > DERE SKULLE GJØRE RENT MØBLENE MED OPPMERKSOMHET.
2 > DERE SKULLE FUKTE EN MILD STOFF OG GJØR MØBLENE RENE MED VANN OG LITT SÅPE (ELLER VASKEMIDDEL).
3 > ALDRI BRUK SLIPEMIDLER: PULVER, JERN/METALISKE SVAMPER ELLER OPPLØSENDE VÆSKER.
4 > DERE SKULLE IKKE FUKTE FOR MYE.

SUOMEKSI

Pakkaus ja kuljetus saattavat vaikuttaa tuotteiden alkuperäiseen ulkoasuun. Pienellä korjauksella on mahdollista saavuttaa alkuperäinen ulkoasu. Pois sijoittaan menneen kankaan voi palauttaa muotoonsa painamalla kangasta molemmilla käsillä keskeltä kulmiin päin ja kiristämällä kangasta reunoilta alas päin.

ASENNUSOHJE :

1 > LUE HUOLELLISESTI ASENNUSOHJEET.
2 > IDENTIFIOI KALUSTEEN OSAT.
3 > TARKISTA JA JÄRJESTÄ TYÖKALUT.
4 > VALMISTELE TÄRKEÄT TYÖKALUT.
5 > VALMISTA TYÖYMPÄRISTÖ.
6 > ALOITA TYÖSKENTELY.
7 > ÄLÄ KOSKAAN PAKOTA METALLISIA KOMPONENTTEJA.
8 > PIDÄ ASENNUSOHJEET TALLESSA, TARVITTAESSA OTA YHTEYS MYYJÄÄN.

HUOLTO-OHJEET :

1 > PÖLYTÄ HUOLELLISESTI.
2 > PUHDISTA NIHKEÄLLÄ MIETOON SAIPPUAVEDESSÄ KÄYTETYLLÄ LIINALLA (TAI PUHDISTUSAINEELLA).
3 > ÄLÄ KÄYTÄ HANKAUSTUOTTEITA: JAUHETTA, RAUTA PESUSIENTÄ, SOLVENTTIJA.
4 > ÄLÄ LIOTA.

POLSKI

Opakowanie i transport, konieczne, mogłyby mieć wpływ na pierwotny wygląd wyrobów. Mimo wszystko, kilkoma szybkimi manewrami obiema rękami, możecie im oddać pierwotny wygląd. Każdą stronę należy wygładzić od środka do narożników,spłaszczone obszar wokó narożników przywróć do pierwotnego kształtu poprzez rozciągnięcie koca, potem delikatni przepchnąć poduszki od środka do krawędzi.

INSTRUKCJA MONTAŻU :

1 > PRZECZYTAJ UWAŻNIE INSTRUKCJĘ MONTAŻU.
2 > ZIDENTYFIKOWAĆ ELEMENTY STANOWIĄCE SWÓJ KAWAŁEK MEBLI.
3 > GRUPOWANIE I SPRAWDZENIE OKUCIA.
4 > PRZYGOTOWAĆ NIEZBĘDNE NARZĘDZIA.
5 > PRZYGOTUJ MIEJSCE DO PRACY.
6 > ROZPOCZĄĆ MONTAŻ.
7 > ZACHOWAJ OSTROŻNOŚĆ PRZY MONTAŻU OKUĆ.
8 > ZACHOWAĆ SWOJĄ INSTRUKCJĘ MONTAŻU. W PRZYPADKU WĄTPLIWOŚCI SE PROSZĘ O KONTAKT Z DOSTAWCĄ.

INSTRUKCJE OPIEKI :

1 > ZETRZEC DOKLADNIE KURZ.
2 > ZWILŻYĆ MIĘKKĄ ŚCIERECZKĄ I WYCZYŚCIĆ Z LEKKO WODĄ Z MYDŁEM (LUB DETERGENTEM).
3 > NIGDY NIE UŻYWAĆ PRODUKTÓW ŚCIERNYCH: PROSZEK, WEŁNA STALOWA, ROZPUSZCZALNIKI.
4 > NIE ZANURZAĆ Z DUŻĄ ILOŚCIĄ WODY.

SVENSKA

Vid paketering och transport kan produkten utseende ha förändrats.
Släta ut från mitten till hörnen för att återfå original utseende, flytta försiktigt ut kuddarna från mitten till sidorna.

MONTERINGSANVISNING :

1 > LÄS NOGGRANT MONTERINGSANVISNINGARNA.
2 > IDENTIFIERA MÖBELNS DELAR.
3 > KONTROLLERA OCH GRUPPERA KOMPONENTERNA.
4 > TA FRAM NÖDVÄNDIGA VERKTYG.
5 > FÖRBERED PLATSEN FÖR MONTERING.
6 > BÖRJA MONTERA.
7 > VAR FÖRSIKTIG BRUKA INTE VÅLD VID MONTERINGEN.
8 > BEHÅLL MONTERINGSANVISNINGAR. VID BEHOV KONTAKTA SÄLJAREN.

SKÖTSELRÅD :

1 > DAMMA FÖRSIKTIG.
2 > FUKTA EN MJUK TRASA I VATTEN MED LITE SÅPA (ELLER DISKMEDEL).
3 > ÅNDVÄND ALDRIG DISKSVAMP MED SKRUBBYTA ELLER LÖSNINGSMEDEL.
4 > ÅNDVÄND INTE FÖR MYCKET VATTEN PÅ YTAN.

ROMÂNĂ

Ambalarea şi transportul necesare ar fi putut avea un efect asupra aspectului original al produselor. Cu toate acestea, cu unele manevre rapide de mână, puteţi reda aspectul original, cu ambele mâini neteziţi fiecare parte de la mijloc până la colţuri, aduceţi zonele aplatizate din jurul colţurilor la formă prin întinderea cuverturii, împingeţi uşor pernele de la mijloc spre margini.

INSTRUCŢIUNI DE MONTAJ :

1 > CITIŢI CU ATENŢIE INSTRUCŢIUNILE DE MONTAJ.
2 > IDENTIFICAŢI ELEMENTELE COMPONENTE ALE PIESEI DUMNEAVOASTRĂ DE MOBILIER.
3 > VERIFICAŢI ŞI GRUPAŢI ACCESORIILE DE FERONERIE.
4 > PREGĂTIŢI-VĂ SCULELE NECESARE.
5 > PREGĂTIŢI-VĂ SPAŢIUL PENTRU ASAMBLARE.
6 > INCEPEŢI MONTAREA.
7 > NU FORŢAŢI NICIODATĂ FERONERIA.
8 > PĂSTRAŢI INSTRUCŢIUNILE DE MONTAJ, ÎN CAZ DE NEVOIE ADRESAŢI-VĂ VÂNZĂTORULUI.

INSTRUCŢIUNI DE ÎNTREŢINERE :

1 > DESPRĂFUIŢI CU ATENŢIE .
2 > UMEZIŢI O CÂRPĂ MOALE ŞI CURĂŢAŢI CU APĂ UŞOR SĂPUNITĂ (SAU DETERGENT).
3 > NU FOLOSIŢI NICIODATĂ PRODUSE ABRAZIVE : PUDRĂ, BUREŢI DE SÂRMĂ, SOLVENŢI.
4 > NU UDAŢI PREA TARE.

ESPAÑOL

El embalaje y el transporte necesarios podrían haber tenido un efecto en la apariencia original de los productos. Sin embargo, con algunas maniobras manuales rápidas se puede devolver el aspecto original del producto, con ambas manos suavizar cada parte desde el centro hasta sus esquinas, para devolver la forma original de las áreas aplanadas alrededor de las esquinas estire la cubierta, empuje ligeramente los cojines desde el centro hasta los bordes.

CONSEJOS PARA EL MONTAJE :

1 > ESTUDIAR BIEN LOS INSTRUCCIONES DE MONTAJE.
2 > ORDENAR LAS PIEZAS QUE CONSTITUYEN SU MUEBLE.
3 > AGRUPAR Y CONTROLAR LA QUINCALLERIA.
4 > ESCOGER LAS HERRAMIENTAS NECESARIAS.
5 > PREPARAR UNA ZONA DE MONTAJE.
6 > PROCEDER AL MONTAJE.
7 > NO FORZAR NUNCA LOS ENSEMBLAJES.
8 > CONSERVAR LAS INSTRUCCIONES DE MONTAJE SI FALTABA UNA PIEZA. SERIA EL MEDIO MAS CLARO PARA COMMUNICAR CON SU ALMACEN.

CONSEJOS PARA EL MANTENIMIENTO :

1 > ESPOLVOREAR CUIDADOSAMENTE.
2 > HUMEDECER CON PURA AGUA O LIGERAMENTE ENJABONADA (JABÓN NEUTRO) USANDO UN PAÑO SUAVE Y LIMPIO.
3 > NO USE NUNCA PRODUCTOS ABRASIVOS TALES COMO POLVO DE LIMPIAR, LANA DE ACERO, SOLVENTES.
4 > NO MOJAR EXAGERADAMENTE.

PORTUGUES

A embalagem e o transporte necessários podem ter afetado a aparência original do produto. No entanto, com algumas manobras rápidas à mão, você pode retornar a aparência original, com as duas mãos suavizando cada parte do meio paraos cantos, trazendo áreas achatadas em volta dos cantos, esticando a lampa e empurrando levemente as almofadas do meio para as bordas.

INSTRUÇÕES DE MONTAGEM:

1 > LEIA AS INSTRUÇÕES DE MONTAGEM COM ATENÇÃO.
2 > IDENTIFICAR OS ELEMENTOS QUE CONSTITUEM SUA PARTE DE MÓVEIS.
3 > GRUPO E VERIFIQUE AS MONTAGENS DE HARDWARE.
4 > OBTENHA AS FERRAMENTAS NECESSÁRIAS.
5 > LIMPAR O LUGAR PARA TRABALHAR.
6 > PROCURAR PARA MONTAR.
7 > NUNCA FORÇAR AS MONTAGENS.
8 > MANTENHA AS INSTRUÇÕES DE MONTAGEM EM CASO DE CONSULTA, ENTRE EM CONTATO COM O FORNECEDOR.

INSTRUÇÕES DE CUIDADO:

1 > POUPE CUIDADOSAMENTE
2 > UMEDEÇA UM PANO MACIO E LIMPO COM ÁGUA COM UM POUCO DE SABÃO (OU DETERGENTE).
3 > NUNCA USE PRODUTOS ABRASIVOS: PÓ, AÇO, LÃ, SOLVENTES.
4 > NÃO MOLHE MUITO ABUNDANTEMENTE.

ČEŠKI

Balení a nutná doprava mohou mít vliv na původní vzhled výrobků. Nicméně s některými ručními manévry můžete obnovit jeho originální vzhled, s oběma rukama Vyhlaďte každou stranu od středu k rohům, přineste zploštělé oblasti kolem rohů zpátky do původního tvaru, natažením deku, jemně zatlačte polštáře od středu k okrajům.

NÁVOD KE SLOŽENÍ :

1 > PŘEČTĚTE SI PEČLIVĚ NÁVOD KE SLOŽENÍ.
2 > IDENTIFIKUJTE PRVKY ZE KTERÝCH SE SKLÁDÁ VÁŠ KUS NÁBYTKU.
3 > SHROMÁŽDĚTE A ZKONTROLUJTE KOVANÉ PRVKY.
4 > ZÍSKEJTE POTŘEBNÉ NÁŘADÍ.
5 > VYKLIĎTE MÍSTO K PRÁCI.
6 > POKRAČUJTE K SESTAVOVÁNÍ.
7 > NIKDY NEPOUŽÍVEJTE MOC VELKOU SÍLU NA KOVANNÉ PRVKY.
8 > PONECHEJTE SI NÁVOD KE SLOŽENÍ. V PŘÍPADĚ DOTAZU SE OBRAŤTE NA DODAVATELE.

INSTRUKCE PRO ÚDRŽBU :

1 > PEČLIVĚ OČISTĚTE OD PRACHU.
2 > NAVLHČETE MĚKKÝ HADŘÍK A OČISTĚTE S MÝDLOVOU VODOU (NEBO SAPONÁTEM).
3 > NIKDY NEPOUŽÍVEJTE HRUBÉ PRODUKTY: PRÁŠEK, OCELOVOU VLNU, ROZPOUŠTĚDLA.
4 > NEVLHČETE PŘÍLIŠ.

MAGYAR

A szükséges csomagolás és szállítás hatással lehetett a termékek eredeti megjelenésére. Azonban néhány gyors kézi manőverrel visszaadhatja az eredeti formajat, mindkét kezével simítsa ki középről a sarkokig minden egyes részt, a sarkokat körülölelő területeket helyezze alakra a kárpit nyújtásával, a párnákat könnyedén nyomja a középeről a széléig.

SZERELÉSÍ ÚTASÍTÁS :

1 > FIGYELMESEN OLVASSA EL A SZERELÉSÍ ÚTASÍTÁST.
2 > AZONOSÍTSA AZ ÖN BÚTORDARAB ÖSSZETEVŐ RÉSZEIT.
3 > ELLENŐRIZZE ÉS CSOPORTOZZA A HARDVER ALKATRÉSZEKET.
4 > KÉSZÍTSE ELŐ A SZÜKSÉGES ESZKÖZÖKET.
5 > KÉSZÍTSE ELŐ A SZERELÉSÍ HELYSZÍNT.
6 > KEZDJE AZ ÖSSZESZERELÉST.
7 > SOHA NE ERŐLTESSE A HARDVER ALKATRÉSZEKET.
8 > ŐRIZZE MEG A SZERELÉSÍ ÚTASÍTÁST, SZÜKSÉG ESETEN FORDULJON AZ ELADÓHOZ.

KARBANTARTÁSÍ ÚTASÍTÁS :

1 > FIGYELMESEN PORMENTESÍTSE.
2 > NEDVES PUHA RUHÁVAL TISZTÍTSA ENYHÉN SZAPPANOS VÍZZEL (VAGY MOSÓSZERREL).
3 > SOHA NE HASZNÁLJON SÚROLÓ TERMÉKEKET: PORT, ACÉLKEFÉT, OLDÓSZEREKET.
4 > NE ÁZTASSA TÚLSÁGOSAN.

SLOVENSKÝ

Potrebné balenie a preprava by mohli mať vplyv na pôvodný vzhľad výrobkov. Napriek tomu, môžete získať pôvodný stáv výrobkov velmy veľmi rychle, pomoci oboch ruk vyhladite od stredu do rohu a roztiahnutím prikrývky získate ploché oblasti okolo rohov, jmne tatlačte vakúše od stredu smerem do rohu.

NÁVOD NA MONTÁŽ :

1 > STAROSTLIVO SI PREČÍTAJTE NÁVOD NA MONTÁŽ.
2 > ROZPOZNAŤ PRVKY NÁBYTKU.
3 > SKONTROLOVAŤ A ZORADIŤ KOVOVÉ PRÍSLUŠENSTVO.
4 > PRIPRAVIŤ POTREBNÉ NARADIE.
5 > PRIPRAVTE PRIESTOR NA MONTÁŽ.
6 > ZAČAŤ MONTÁŽ.
7 > NIKDY NEPRETAŽOVAŤ KOVOVÉ PRÍSLUŠENSTVO.
8 > DODRŽJUTE POKYNY NÁVODU NA MONÁŽ. V PRÍPADE POTREBY OBRÁTTE SA NA PREDAJCU.

POKYNY PRE ÚDRŽBU :

1 > POZORNE ODSTRAŇOVAŤ PRACH.
2 > OČISŤOVAŤ VLHKOU MÁKKOU HANDRIČKOU NAVLHČENU MYDLOVOU VODOU ALEBO ČISTIACIM PROSTRIEDKOM.
3 > NIKDY NEPOUŽÍVAJTE ODIERAJÚCE PROSTRIEDKY: PRÁŠOK, ČISTIACE PODLOŽKY, ROZPUŠTADLÁ.
4 > NEPOUŽÍVAJTE VEĽKE MNOŽSTVO VODY.

NEDERLANDSE

Verpakking en transport kunnen van invloed zijn op het oorspronkelijke uiterlijk van de producten. Met enkele handige manoeuvres kunt u echter de originele look weergeven. Met beide handen, strijk elke kant glad, vanaf het midden tot aan de hoeken, breng de afgevlakte gebieden rond de hoeken in vorm door de deken uit te rekken en de kussens voorzichtig van het midden naar de randen te drukken.

INSTALLATIE INSTRUCTIES :

1 > LEES DE INSTALLATIE-INSTRUCTIES AANDACHTIG DOOR.
2 > IDENTIFICEER DE ELEMENTEN VAN DE ONDERDELEN VAN UW MEUBILAIR.
3 > BEKIJK EN GROEPEER HARDWARE-ACCESSOIRES.
4 > BEREID DE NODIGE HULPMIDDELEN VOOR.
5 > BEREID UW MONTAGERUIMTE VOOR.
6 > START DE MONTAGE.
7 > FORCEER NOOIT METALEN ONDERDLEEN.
8 > GOOI DE INSTALLATIE-INSTRUCTIES NIET WEG, RAADPLEEG DE VERKOPER INDIEN NODIG.

ONDERHOUDSINSTRUCTIES :

1 > STOF ZORGVULDIG.
2 > GEBRUIK EEN VOCHTIGE EN ZACHTE DOEK. MAAK SCHOON MET WATER EN EEN BEETJE ZEEP (OF AFWASMIDDEL).
3 > GEBRUIK NOOIT SCHURENDE PRODUCTEN: POEDER, DRAADSPONS, OPLOSMIDDELEN.
4 > NIET DOORWEKEN.

SLOVENSKI

Potrebna embalaža in transport lahko vplivata na originalni izgled artikla. Z nekaj hitrimi prijemi lahko izdelku povrnete prvotni videz. Z obema rokama zgladite nagubane dele tako, da začnete na sredini in nadaljujete proti vogalom; sploščene dele okoli vogalov fraztegnete z nežnim pritiskom na blazino od sredine do robov.

NAVODILA ZA MONTAŽO :

1 > PREVIDNO PREBERITE NAVODILA ZA MONTAŽO.
2 > IDENTIFICIRAJTE VSE ELEMENTE VAŽEGA POHIŠTVA.
3 > ZBERITE IN PREVERITE POHIŠTVENO OKOVJE.
4 > PRIDOBITE USTREZNO ORODJE.
5 > UREDITE PROSTOR ZA DELO.
6 > ZAČNITE S SESTAVLJANJEM.
7 > NE UPORABLJAJTE SILE PRI MONTAŽI OKOVJA.
8 > HRANITE NAVODILA ZA MONTAŽO. V PRIMERU DODATNIH VPRAŠANJ SE OBRNITE NA DOBAVITELJA.

NAVODILA ZA NEGO :

1 > PREVIDNO OČISTITE PRAH.
2 > NAVLAŽITE MEHKO KRPO IN OČISTITE Z MILNICO (ALI Z DETERGENTOM).
3 > NIKOLI NE UPORABLJAJTE ABRAZIVNIH PRODUKTOV: PRAŠKA, JEKLENE VOLNE, TOPIL.
4 > NE MOČITE KAVČA PREKOMERNO.

HRVATSKI

Pakiranje i transport mogu imati utjecaja na izvorni izgled proizvoda. Međutim, s nekim praktičnim manevrima možete prikazati izvorni izgled. S obje ruke ispravite svaku stranu od sredine do uglova, izravnajte područje oko uglova, tako što ćete istegnuti pokrivač i lagano gurnuti jastuke s sredine do rubova.

UPUTE ZA MONTAŽU :

1 > PAŽLJIVO PROČITAJTE UPUTE ZA MONTAŽU.
2 > OZNAČITE KOMPONENTE ELEMENATA VAŠEG NAMJEŠTAJA.
3 > PROVJERITE PRIBOR I DODATKE.
4 > PRIPREMITE POTREBNE ALATE.
5 > PRIPREMITE VAŠ PROSTOR ZA MONTAŽU.
6 > POČNITE MONTIRATI.
7 > NE UPOTREBLJAVAJTE SILU KOD METALNIH KOMPONENATA.
8 > ČUVAJTE UPUTE ZA UGRADNJU. KONTAKTIRAJTE PRODAVATELJA U SLUČAJU POTREBE.

UPUTE ZA ODRŽAVANJE :

1 > ČISTITE PAŽLJIVO.
2 > ČISTITE SA MEKANOM KRPOM I ČISTOM VODOM SA MALO SAPUNA (ILI DETERGENTA).
3 > NIKADA NE KORISTITE ABRAZIVNE PROIZVODE KAO ŠTO SU: PRAŠAK, ŽIČANE SPUŽVE, OTAPALO.
4 > NE NATAPAJTE U VODI.

СРПСКИ

Паковање и транспорт могу утицати на оригинални изглед производа. Међутим, са неким практичним маневрима можете да направите оригинални изглед. Са обе руке померите сваку страну од средине ка угловима, довршите облацима у равнинама око углова тако што ћете истегнути покривач и нежно гурнути јастуке од средине до ивица.

УПУТСТВА ЗА ИНСТАЛАЦИЈУ :

1 > ЧИТАЈТЕ ПАЖЉИВО УПУТСТВА ЗА ИНСТАЛАЦИЈУ.
2 > ОЗНАЧИТЕ ЕЛЕМЕНТЕ КОМПОНЕНТЕ ОД ВАШЕГ НАМЕШТАЈА.
3 > ПРОВЕРИТЕ ПРИБОР И ОПРЕМУ.
4 > ПРИПРЕМИТЕ НЕОПХОДАН АЛАТ.
5 > ПРИПРЕМИТЕ ПРОСТОР ГДЕ ЋЕТЕ СКЛАПАТИ.
6 > ПОЧНИТЕ СКЛАПАТИ.
7 > НЕМОЈТЕ ГУРАТИ НА СИЛУ МЕТАЛНЕ КОМПОНЕНТЕ.
8 > ЧУВАЈТЕ ИНСТАЛАЦИОНЕ ИНСТРУКЦИЈЕ. КОНТАКТИРАЈТЕ ПРОДАВЦА АКО ЈЕ ПОТРЕБНО.

УПУТСТВО ЗА УПОТРЕБУ :

1 > ЧИСТИТЕ ПАЖЉИВО.
2 > ЧИСТИТЕ МЕКАНОМ КРПОМ И ЧИСТОМ ВОДОМ И КОМАДИЋ САПУНА (ИЛИ ДЕТЕРЏЕНТА).
3 > НЕ УПОТРЕБЉАВАТИ ПРОИЗВОДЕ ПОПУТ: ПРАХА, ЖИЧАНЕ СПУЖВЕ, РАСТВАРАЧА.
4 > НИКАДА НЕ НАТАПАТИ ВОДОМ.

PGS

A104206

NOTICE DE MONTAGE◆ASSEMBLY INSTRUCTIONS
MONTAGEANLEITUNG◆MONTERINGSVEJLEDNING
MONTERINGENS- INSTRUKSJON BESKRIVELSER◆ASENNUSOHJE
INSTRUKCJA MONTAŻU◆MONTERINGSANVISNING◆INSTRUCŢIUNI
DE MONTAJ◆NÁVOD KE SLOŽENÍ◆SZERELÉSÍ ÚTASÍTÁS◆NÁVOD
NA MONTÁŽ◆INSTALLATIE INSTRUCTIES◆NAVODILA ZA MONTAŽO
UPUTE ZA MONTAŽU◆УПУТСТВА ЗА ИНСТАЛАЦИЈУ

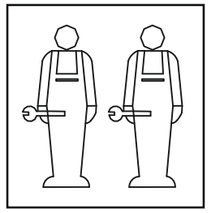

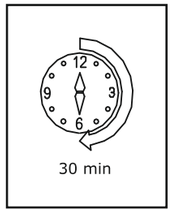

FR: ***IMPORTANT!***
Il est important que tout produit monté à l'aide de vis soit resserré 2 semaines après son montage, puis tous les 3 mois, afin de garantir sa stabilité durant tout son cycle de vie.

EN: ***IMPORTANT!***
It is important that any product which is assembled using any kind of screw is re-tightened 2 weeks after assembly, and once every 3 months - in order to assure stability through-out the lifespan of the product.

DE: ***WICHTIG!***
Alle Schrauben, die zur Montage verwendet wurden, müssen 2 Wochen nach dem Aufbau und danach alle 3 Monate nachgezogen werden. Dies gewährleistet die Stabilität und Lebensdauer des Produkts.

DK: ***VIGTIGT!***
Det er vigtigt, at alle produkter, der samles med alle former for skruer, efterspændes to uger efter samling samt hver tredje måned for at sikre, at produktet er stabilt I hele dets levetid.

NO: ***VIKTIG!***
Det er viktig at alle produkter som monteres med skruer blir etterstrammet 2 uker etter montering, og hver 3. måned for å sikre stabiliteten gjennom hele produktets levetid.

FI: ***TÄRKEÄÄ!***
On tärkeää, että kaikki ruuvien avulla koottavat tuotteet kiristetään uudelleen 2 viikkoa kokoamisen jälkeen ja aina 3 kuukauden välein, jotta tuote pysyy vakaana koko käyttöikänsä ajan.

ES: ***IMPORTANTE!***
Es importante que cualquier producto que se ensambla con cualquier tipo de tornillos se vuelva a apretar 2 semanas después del ensamblaje y una vez cada 3 meses para garantizar la estabilidad durante toda la vida útil del producto.

PL: ***WAŻNE!***
Ważne jest, żeby każdy ze skręcanych produktów został ponownie dokręcony w ciągu 2 tygodni od montażu, a następnie sprawdzać co 3 miesiące czy śruby są dokręcone - w celu zapewnienia stabilności przez czas użytkowania produktu.

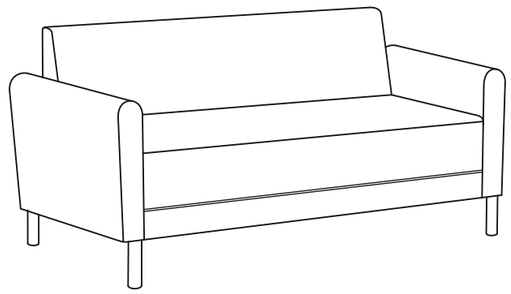

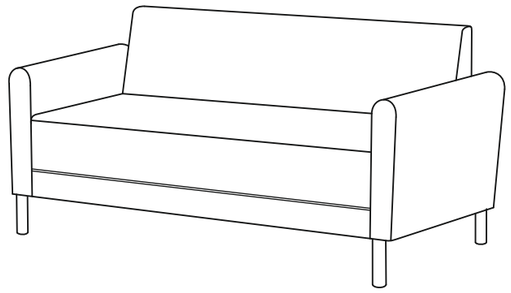

SE: ***VIKTIGT!***
För alla produkter som monteras med skruv är det viktigt att dessa efterdras två veckor efter monteringen och därefter en gång var tredje månad. Detta för att säkerställa att produkten håller sig stabil under hela sin livslängd.

RO: ***IMPORTANT!***
Este important ca şuruburile de orice tip, cu ajutorul cărora au fost montate produsele, să fie strânse din nou la 2 săptămâni după montare şi, apoi, o dată la 3 luni, pentru a se asigura stabilitatea de-a lungul duratei de viaţă al produsului.

PT: ***IMPORTANTE!***
É importante que qualquer produto montado usando qualquer tipo de parafuso seja reapertado 2 semanas após a montagem e uma vez a cada 3 meses para garantir estabilidade durante toda a vida útil do produto

CZ: ***DŮLEŽITÉ!***
U každého výrobku, který se sestavuje pomocí jakýchkoli šroubků, je důležité dotáhnout šroubky 2 týdny po sestavení a potom každé 3 měsíce, aby byla zajištěna stabilita po celou dobu životnosti výrobku.

HU: ***FONTOS!***
Minden terméknél fontos, hogy bármilyen fajta csavarral is történik az összeszerelése, utána 2 héttel, majd 3 havi rendszerességgel szükséges a csavarok utánhúzása. Ezzel a termék teljes élettartalmán keresztül biztosítható a stabilitása.

SK: ***DÔLEŽITÉ!***
Je dôležité, aby sa na akomkoľvek produkte, montovanom pomocou akýchkoľvek skrutiek, skrutky dotiahli po dvoch týždňoch od montáže, a jedenkrát v priebehu každých 3 mesiacov - tak sa zaručí stabilita počas celej životnosti produktu.

NL: ***BELANGRIJK!***
Het is belangrijk om elk product dat met om het even welk soort schroef wordt gemonteerd, twee weken na montage en om de drie maanden, opnieuw wordt vastgeschroefd, om de stabiliteit van het product tijdens de hele levensduur te verzekeren.

SI: ***POMEMBNO!***
Vsak izdelek, ki ga sestavite z uporabo kakršnihkoli vijakov morate 2 tedna po sestavitvi ponovno pregledati in vijake po potrebi priviti. To ponovite vsake 3 mesece, da bi zagotovili sta bilnost izdelka skozi njegovo celotno življenjsko dobo.

HR: ***VAŽNO!***
Važno je da se svi tipovi vijaka na bilo kojoj vrsti proizvoda koji se s pomo ću njih sastavlja ponovno ću njih sastavlja ponovno pritegnu 2 tjedna nakon sastavljanja te jednom svaka 3 mjeseca - kako bi se zajamčila stabilnost tijekom životnog vijeka proizvoda.

RS: ***VAŽNO!***
Važno je da svaki proizvod koji je sklopljen korišćenjem bilo kakvih šrafova bude ponovo pričvršćen 2 nedelje nakon sklapanja I jednom svaka 3 meseca - kako bi se obezbedila stabilnost tokom celog veka trajanja proizvoda.

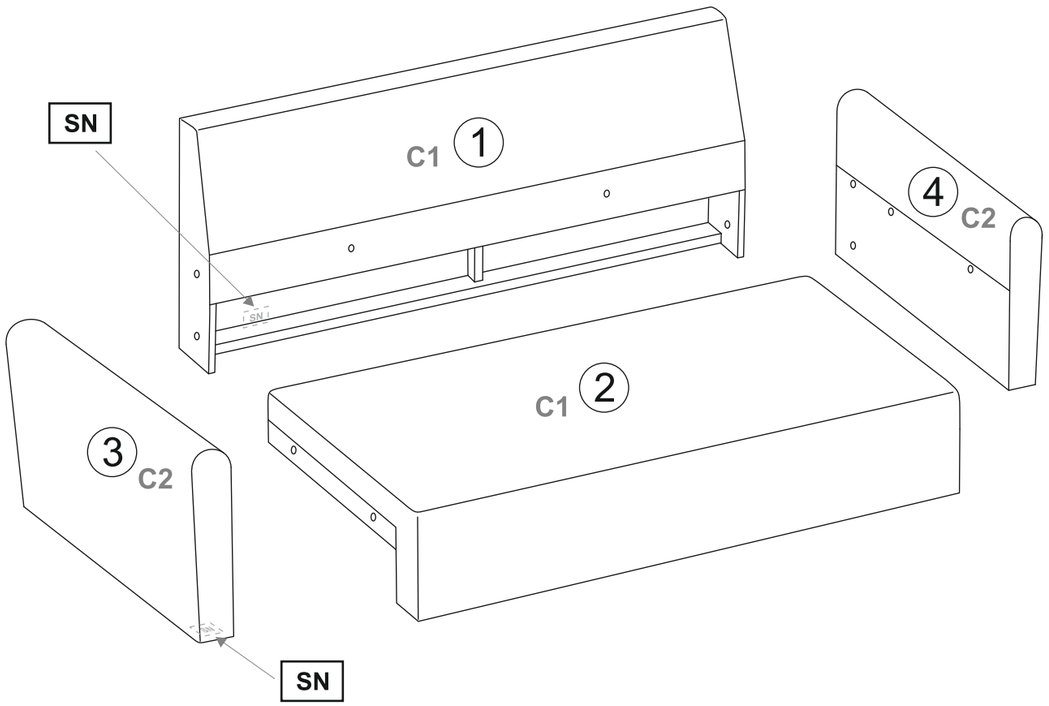

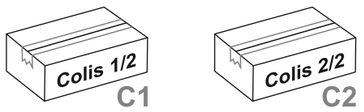

SN Le numéro de série des colis
The serial number of the parcels
die Serila-Nummer der Pakete

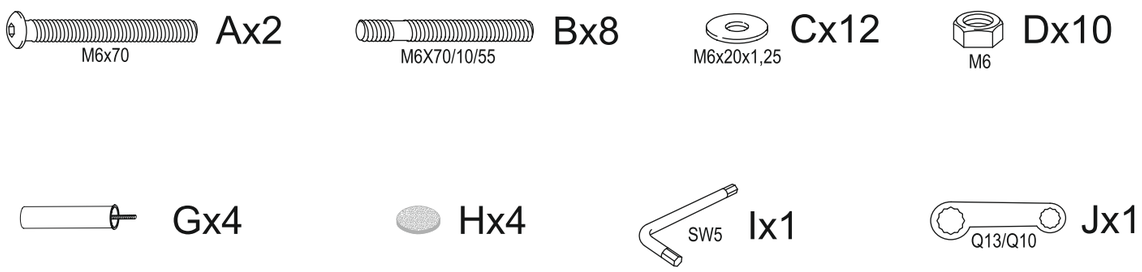

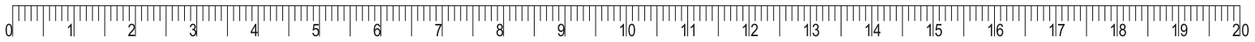

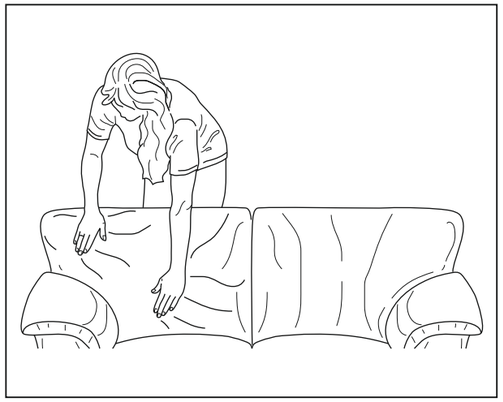

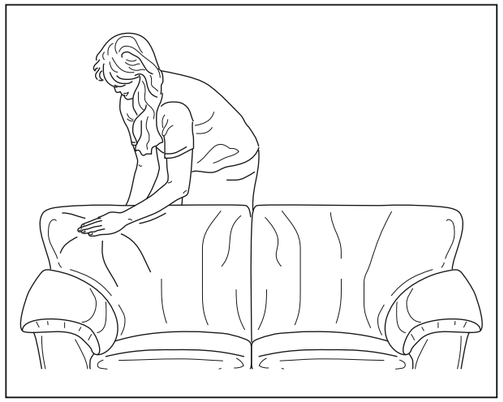

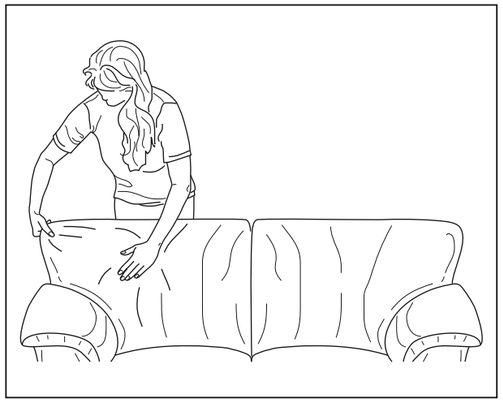

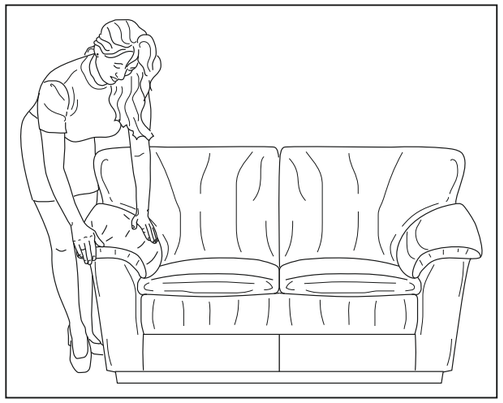

Cher client,

En raison du transport et de son emballage optimisé, votre nouveau canapé peut présenter quelques plis disgracieux.
Afin d'y remédier, n'hesitez pas à lisser, tapoter et «masser» la housse, comme indiqué dans les illustrations.
Cela redonnera au canapé son aspect originel et attrayant.
Nous souhaitons que votre nouveau canapé vous offre entière satisfaction.

Votre équipe de création

Dear customers,

As a result of transport and use, your new sofa is somewhat "stressed" and this is noticed on her.
Because of this:
*Smooth, knock and shake all the upholstery as appropriate, as shown in the illustrations.
*This leaves the sofa looking beautiful, prim and attractive.
We want your new sofa to offer you full satisfaction.

Your creative department team

Stimați clienți,

În urma transportului solicitant și a utilizării de zi cu zi, noua dvs. canapea este puțin "stresată" și acest lucru se observă la ea.
De aceea:
Neteziți, bătătoriți și scuturați puțin toate tapițeriile în mod corespunzător, după cum se indică în ilustrații.
Acest lucru conferă canapelei frumusețe, eleganță și atractivitate.
Vă dorim ca noua dvs. canapea să vă ofere satisfacții depline.

Departamentul dvs. de creație produse

6

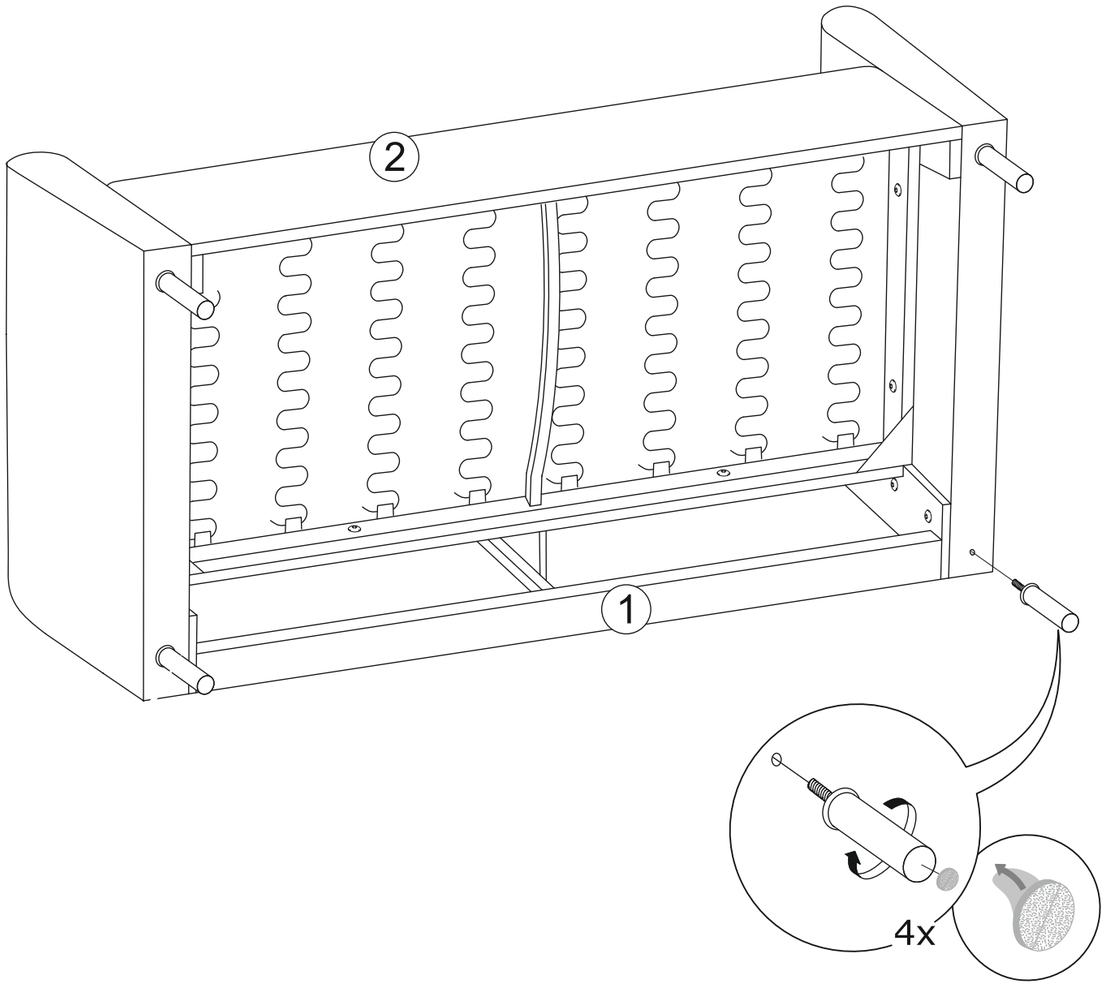

Gx4	Hx4

Les meubles contenant des panneaux à base de bois peuvent émettre des substances polluantes dans l'air intérieur. Il est donc recommandé, après l'installation du meuble, d'aérer fréquemment la pièce pendant au moins quatre semaines.

Furniture containing wood-based panels can emit pollutants into the indoor air. It is therefore recommended, after the installation of the furniture, to ventilate the room frequently for at least four weeks.

1

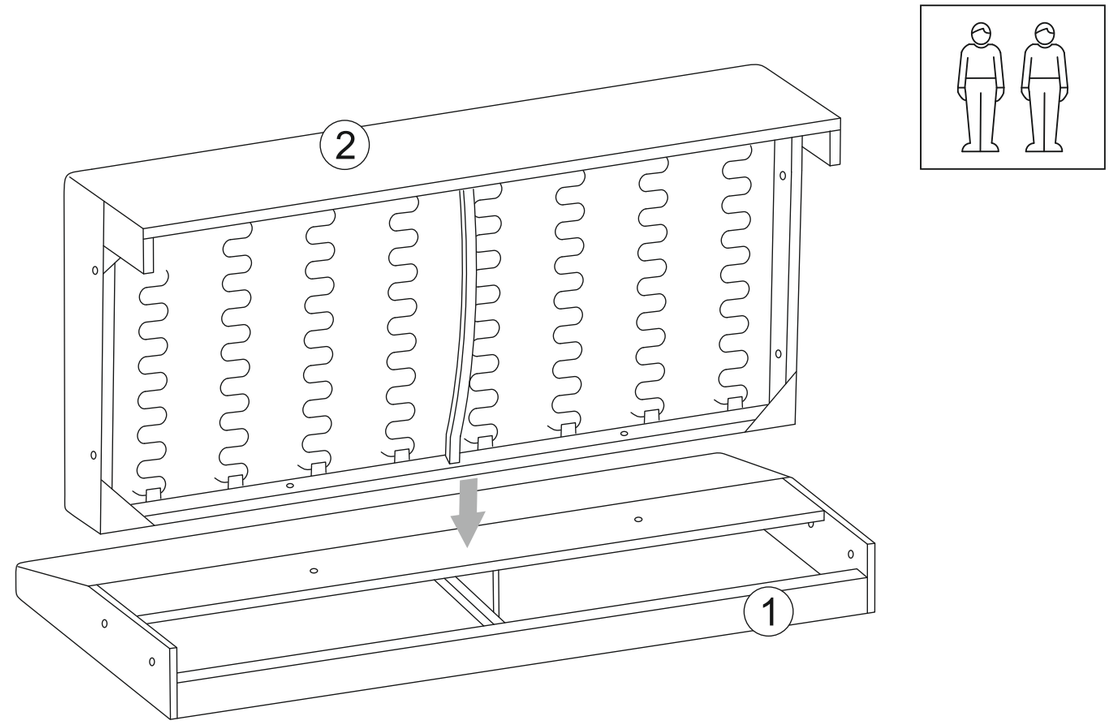

2

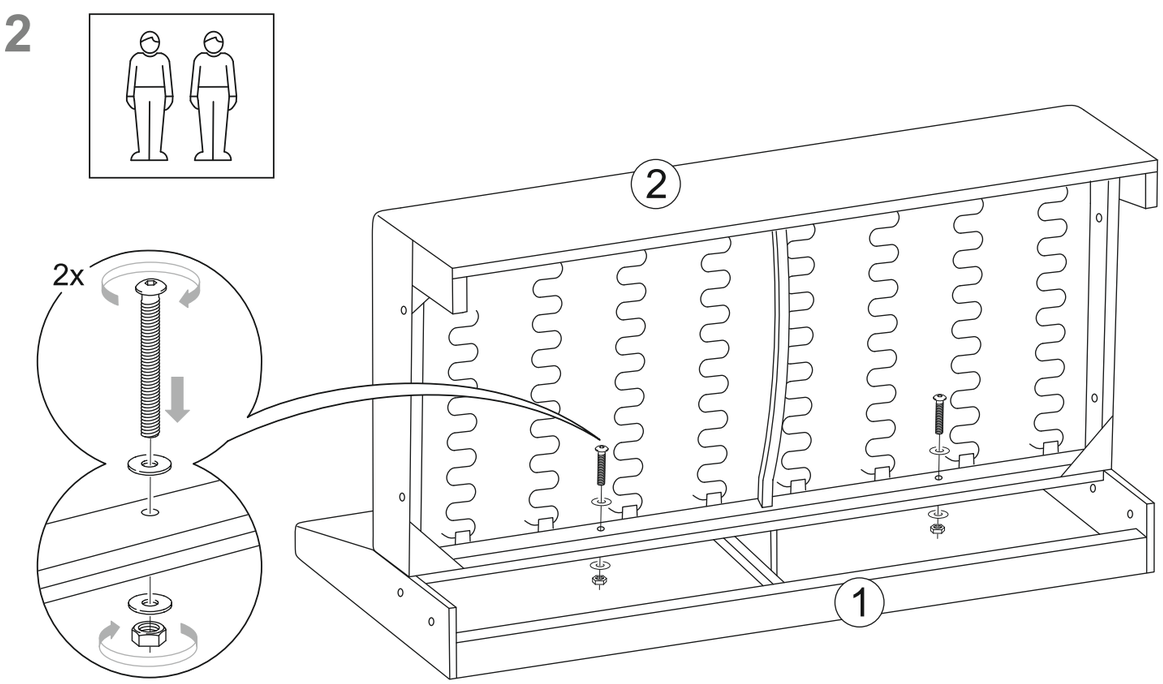

M6x70 Ax2	M6x20x1,25 Cx4	M6 Dx2	SW5 I	Q13/Q10 J

3

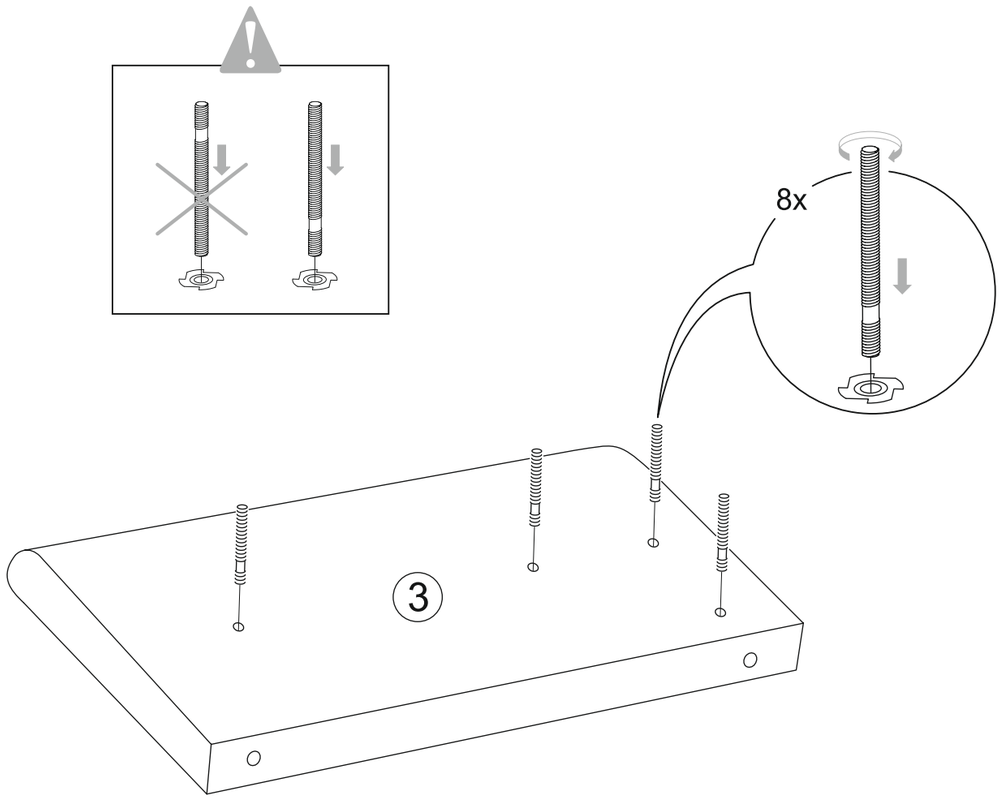

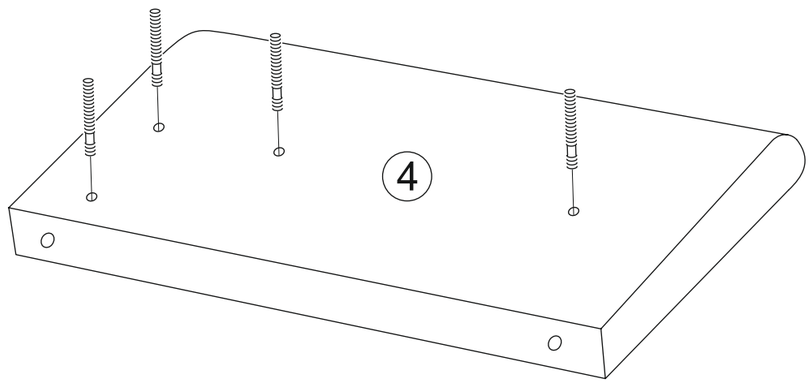

Bx8

M6X70/10/55

4

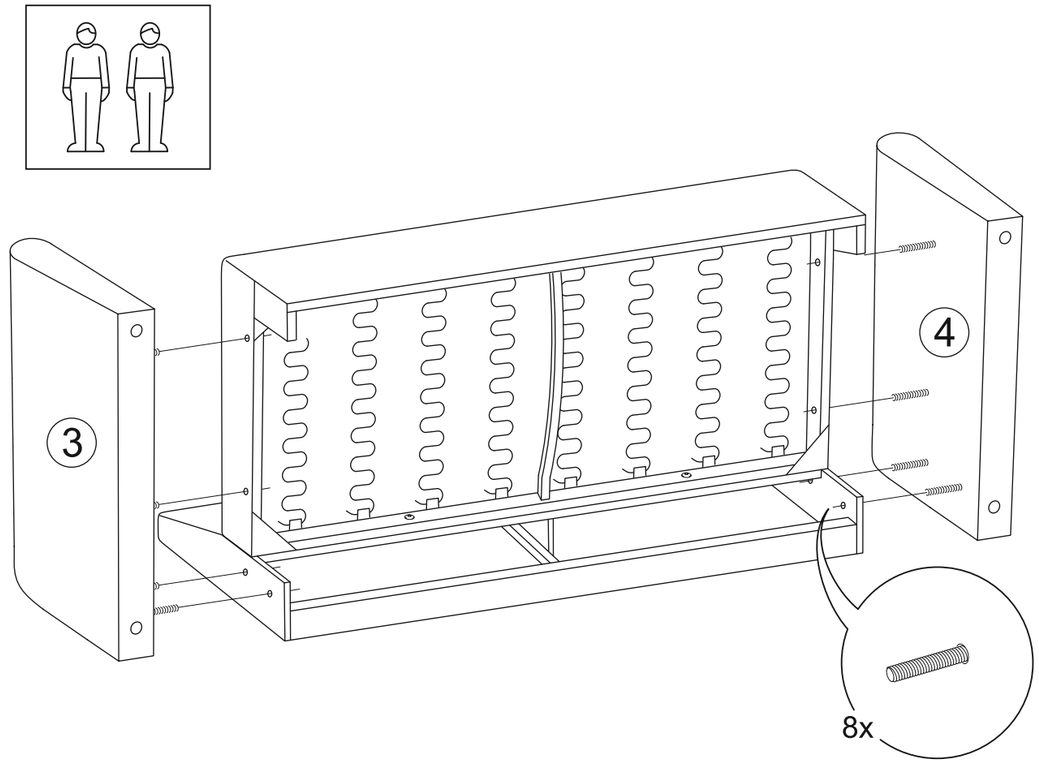

5

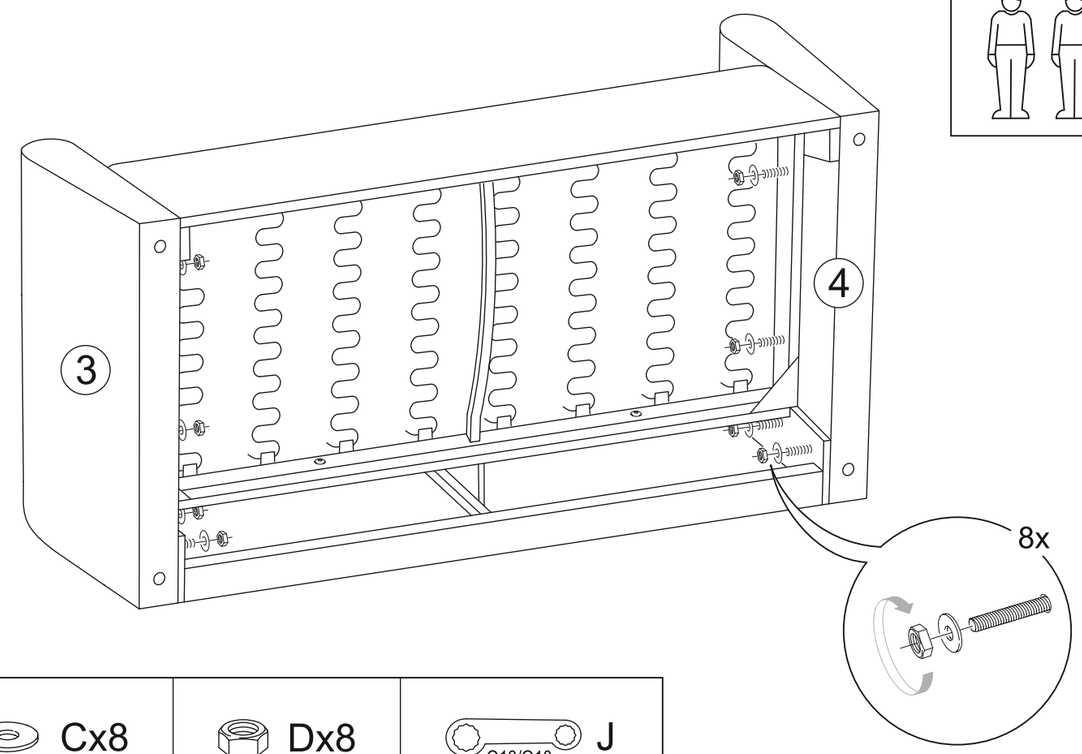

Cx8

M6x20x1,25

Dx8

M6

J

Q13/Q10